105454010101

WALLI SWITCH

FGWDSEU-221

EN | PL | DE | FR | NL | NO | SV | DA

manuals.fibaro.com/walli-switch

Read the full manual before attempting to install the device!

For full instruction manual and technical specification please visit our website.

Przeczytaj pełną instrukcję przed przystąpieniem do montażu urządzenia!

Pełną instrukcję i specyfikację techniczną znajdziesz na naszej stronie internetowej.

Lesen Sie vollständige Bedienungsanleitung, bevor Sie das Gerät installieren!

Für eine vollständige Bedienungsanleitung und Spezifikationen besuchen Sie unsere Website.

Lisez le guide complet avant d'installer l'appareil!

Vous trouverez le manuel complet et la spécification technique sur notre site Web.

Lees de volledige handleiding voordat u het apparaat begint te installeren!

Bezoek onze website voor de volledige handleiding en technische specificaties.

Les den fullstendige bruksanvisningen før du monterer apparatet!

Du kan finne den fullstendige bruksanvisningen og tekniske spesifikasjonen på nettsiden vår.

Läs igenom hela instruktionen innan du monterar anordningen!

En fullständig instruktion och teknisk specifikation finns på vår webbsida.

Læs hele instruktionen inden du går i gang med at montere enheden!

Fuld instruktion og tekniske specifikationer kan du finde på vores webside.

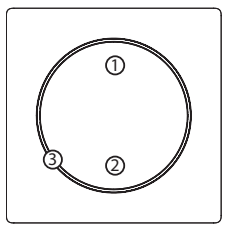

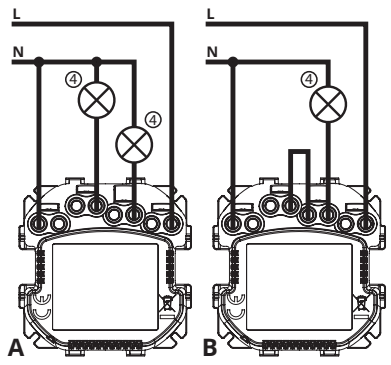

ENGLISH

FIBARO Walli Switch is a smart wall switch designed to control one or two light sources via Z-Wave network.

It measures active power and energy consumed by the controlled load.

You can install it with FIBARO Walli covers or other compatible: GIRA System 55 (Standard 55, E2, Event, Event Clear), Legrand Céliane or Schneider Odace (required parts and limitations were described in the full manual).

Specifications

Power supply:	110-230V∼ 50/60Hz
Rated load current:	13A per channel 16A overall
Supported load types:	incandescent tube lamps electronic transformers ferromagnetic transformers LED
Radio frequency:	868.0–868.6MHz 869.7–870.0MHz
Max. transmit power:	+6dBm
Operating temperature:	0–35°C
Ambient humidity:	10–95% RH without condensation
For installation in boxes:	Ø = 60mm, depth ≥ 40mm
Dimensions (H x W x D):	86 x 86 x 51mm

Warnings

Failure to observe recommendations included in this manual may be dangerous or cause a violation of the law.

The device is designed to operate in home electrical installation. Faulty connection or use may result in fire or electric shock.

All works on the device may be performed only by a qualified and licensed electrician. Observe national regulations.

Even when the device is turned off, voltage may be present at its terminals. Any maintenance introducing changes into the configuration of connections must be always performed with disconnected voltage (disable the fuse).

Do not connect devices which are not compliant with the specification or relevant safety standards.

Do not expose this product to moisture, water or other liquids. Do not use in bathrooms and other high humidity rooms.

This product is designed for indoor use only. Do not use outside!

This product is not a toy. Keep away from children and animals!

Basic activation of the device

1. Switch off the power supply.
2. Strip 11.5-13mm of insulation from wires.
3. Connect the device in accordance with one of the diagrams:

   A - Example connection with two loads

   B - Example connection with one load

   ① switch for 1st channel, ② switch for 2nd channel, ③ LED ring, ④ load, L – live wire/terminal, N – neutral wire/terminal
4. Take off the switch button and cover plate.
5. Insert the device with the mounting frame into the mounting box and secure it with mounting claws and screws.
6. Snap the cover plate and switch button to the device.
7. Switch on the power supply.

   i If the device is installed according to diagram B, change the operating mode:

   Quickly, triple click, then press and hold one of the buttons. Release and click the button when the device glows white.
8. Set the main Z-Wave controller into adding mode.
9. Quickly, three times click one of the buttons.
10. Wait for the device to be added into the system.

Default operation

Two loads: Click ① – switch 1st load, Click ② – switch 2nd load.

One load: Click ①/② – switch the load.

POLSKI

FIBARO Walli Switch to inteligentny włącznik ścienny przeznaczony do sterowania jednym lub dwoma źródłami światła za pośrednictwem sieci Z-Wave.

Mierzy moc czynną i energię zużywaną przez kontrolowane obciążenie.

Można go zainstalować z frontami FIBARO Walli lub innymi zgodnymi: GIRA System 55 (Standard 55, E2, Event, Event Clear), Legrand Céliane lub Schneider Odace (wymagane części i ograniczenia zostały opisane w pełnej instrukcji).

Dane techniczne

Zasilanie:	110-230V∼ 50/60Hz
Prąd znamionowy:	13A na kanał, 16A łącznie
Wspierane typy obciążeń:	żarówki świetlówki transformator elektroniczny transformator magnetyczny LED
Częstotliwość radiowa:	868.0–868.6MHz 869.7–870.0MHz
Maks. moc nadawania:	+6dBm
Temperatura pracy:	0–35°C
Wilgotność otoczenia:	10–95% wilgotności względnej bez kondensacji
Do instalacji w puszkach:	Ø = 60mm, gł. ≥ 40mm
Wymiary (szer. x wys. x gł.):	86 x 86 x 51mm

Ostrzeżenia

Nieprzestrzeganie zaleceń zawartych w instrukcji może być niebezpieczne lub stanowić naruszenie obowiązujących przepisów.

Urządzenie jest przeznaczone do pracy w domowej instalacji elektrycznej. Błędne podłączenie lub użytkowanie może skutkować pożarem lub porażeniem prądem elektrycznym.

Wszelkie prace związane z montażem urządzenia może wykonywać tylko osoba posiadająca odpowiednie kwalifikacje lub uprawnienia.

Wszelkie prace mające na celu zmianę konfiguracji połączeń należy zawsze wykonywać po uprzednim odłączeniu napięcia sieciowego za pomocą odłącznika/bezpiecznika instalacyjnego znajdującego się w obwodzie.

Nie podłączaj urządzeń niezgodnych ze specyfikacją techniczną lub normami bezpieczeństwa.

Nie wystawiaj urządzenia na działanie wilgoci, wody lub innych cieczy. Nie używaj w łazienkach i innych pomieszczaniach o dużej wilgotności.

Ten produkt jest przeznaczony wyłącznie do użytku wewnątrz pomieszczeń. Nie używać na zewnątrz!

Ten produkt nie jest zabawką. Trzymać poza zasięgiem dzieci i zwierząt.

Podstawowy montaż urządzenia

1. Wyłącz zasilanie sieciowe.
2. Ściągnij 11,5-13mm izolacji z końcówek przewodów.
3. Podłącz urządzenie zgodnie z jednym ze schematów:

   A - Przykładowe połączenie z dwoma obciążeniami

   B - Przykładowe połączenie z jednym obciążeniem

   ① przycisk 1. kanału, ② przycisk 2. kanału, ③ pierścień LED, ④ obciążenie, L – przewód/zacisk fazowy, N – przewód/zacisk neutralny
4. Ściągnij przycisk włącznika i ramkę ozdobną.
5. Umieść urządzenie z ramką montażową w puszce i zabezpiecz przy pomocy pazurków i śrub.
6. Zamontuj ramkę ozdobną i przycisk włącznika na urządzeniu.
7. Włącz zasilanie sieciowe.

   i Jeśli urządzenie zostało zainstalowane zgodnie ze schematem B, zmień tryb pracy urządzenia:

   Szybko, trzykrotnie kliknij, następnie wciśnij i przytrzymaj jeden z przycisków. Zwolnij i kliknij przycisk, gdy urządzenie zaświeci kolorem białym.
8. Uruchom tryb dodawana w kontrolerze Z-Wave.
9. Trzykrotnie, szybko kliknij jeden z przycisków.
10. Poczekaj, aż urządzenie zostanie dodane do systemu.

Domyślna obsługa

Dwa obciążenia:
Kliknij ① – przełącz 1. obciążenie,
Kliknij ② – przełącz 2. obciążenie.

Jedno obciążenie:
Kliknij ①/② – przełącz obciążenie.

DEUTSCH

FIBARO Walli Switch ist ein intelligenter Wandschalter zur Steuerung von einer oder zwei Lichtquellen über ein Z-Wave-Netzwerk.

Es misst die Wirkleistung und die von der geregelten Last aufgenommene Energie.

Sie können das System mit Abdeckungen von FIBARO Walli oder anderen kompatiblen Systeme installieren: GIRA System 55 (Standard 55, E2, Event, Event Clear), Legrand Céliane oder Schneider Odace (erforderliche Teile und Einschränkungen wurden in der vollständigen Bedienungsanleitung beschrieben).

Spezifikationen

Netzteil:	110-230V∼ 50/60Hz
Bemessungslaststrom:	13A pro Kanal 16A insgesamt
Unterstützte Lasttypen:	weißglühend Röhrenlampen elektronische Transformatoren ferromagnetische Transformatoren LED
Radiofrequenz:	868.0–868.6MHz 869.7–870.0MHz
Max. Funkübertragungsleistung:	+6dBm
Betriebstemperatur:	0–35°C
Luftfeuchtigkeit:	10–95% rF ohne Kondensation
Zum Einbau in Unterputzkästen:	Ø = 60mm, Tiefe ≥ 40mm
Abmessungen (H x B x T):	86 x 86 x 51mm

Hinweise

Die Nichtbeachtung der in diesem Handbuch enthaltenen Empfehlungen kann gefährliche Folgen haben oder gegen Vorschriften und Gesetze verstoßen.

Das Gerät ist für den Einsatz im häuslichen Umfeld vorgesehen. Ein fehlerhafter Anschluß oder unsachgemäße Verwendung kann zu einem Stromschlag oder Feuer führen.

Alle Arbeiten am Gerät dürfen nur von einem qualifizierten und zugelassenen Elektriker ausgeführt werden. Landesvorschriften sind zu beachten.

Auch wenn das Gerät ausgeschaltet ist, kann an den Klemmen Spannung anliegen. Jede Wartung, die Änderungen an der Konfiguration der Verbindungen vornimmt, muss immer mit ausgeschalteter Spannung durchgeführt werden (Sicherung ausschalten).

Schließen Sie keine Geräte an, die der Spezifikation oder den einschlägigen Sicherheitsnormen nicht entsprechen.

Setzen Sie dieses Produkt nicht Feuchtigkeit, Wasser oder anderen Flüssigkeiten aus. Nicht in Bädern und anderen Räumen mit hoher Luftfeuchtigkeit verwenden.

Dieses Produkt ist nur für den Gebrauch in Innenräumen bestimmt. Nicht im Freien verwenden!

Dieses Produkt ist kein Spielzeug. Von Kindern und Tieren fernhalten!

Inbetriebnahme des Gerätes

1. Schalten Sie die Stromversorgung aus.
2. Etwa 11,5-13mm des Kabelmantels abisolieren.
3. Schließen Sie das Gerät gemäß einem der Diagramme an:

   A - Beispielverbindung mit zwei Lasten

   B - Beispielverbindung mit einer Last

   ① Schalter für den 1. Kanal, ② Schalter für den 2. Kanal, ③ LED-Ring, ④ Last, L – stromführendes Kabel / Klemme, N – Neutralleiter / Klemme
4. Nehmen Sie die Schaltertaste und die Abdeckplatte ab.
5. Setzen Sie das Gerät mit dem Montagerahmen in die Montagebox ein und sichern Sie es mit Montageklauen und Schrauben.
6. Abdeckplatte und Schaltertaste einrasten.
7. Schalten Sie die Stromversorgung ein.

   i Wenn das Gerät gemäß Diagramm B installiert ist, stellen Sie die Betriebsart um:

   Dreimal schnell klicken, dann eine der Tasten gedrückt halten. Lassen Sie die Taste los und klicken Sie auf die Schaltfläche, wenn das Gerät weiß leuchtet.
8. Stellen Sie den Z-Wave-Hauptcontroller in den Addiermodus.
9. Schnell dreimal auf eine der Schaltflächen klicken.
10. Warten Sie, bis das Gerät dem System hinzugefügt wurde.

Standardoperation

Zwei Stromlaste:
Klicken Sie auf ① – ersten Last schalten,
Klicken Sie auf ② – zweiten Last schalten.

Eine Stromlast:
Klicken Sie auf ① / ② – Lastwechsel.

FRANÇAIS

FIBARO Walli Switch est un commutateur mural intelligent conçu pour contrôler une ou deux sources de lumière via le réseau Z-Wave.

Il mesure la puissance active et l'énergie consommée par la charge contrôlée.

Il peut être installé avec les façades FIBARO Walli ou compatibles: GIRA System 55 (Standard 55, E2, Event, Event Clear), Legrand Céliane ou Schneider Odace (les pièces et restrictions requises sont décrites dans le manuel complet).

Caractéristiques techniques

Alimentation:	110-230V∼ 50/60Hz
Courant nominal:	13A sur le canal 16A total
Types de charge pris en charge:	ampoules lampes fluorescentes transformateur électronique transformateur magnétique LED
Radiofréquence:	868.0–868.6MHz 869.7–870.0MHz
Puissance de transmission:	+6dBm
Température de fonctionnement:	0–35°C
Humidité ambiante:	10-95% d'humidité relative sans condensation
Pour installation dans des boîtiers:	Ø = 60mm, profondeur ≥ 40mm
Dimensions (largeur x hauteur x profondeur):	86 x 86 x 51mm

Avertissements

Le non-respect des instructions contenues dans le manuel peut être dangereux ou constituer une violation des réglementations applicables.

L'appareil est conçu pour fonctionner dans une installation électrique domestique. Une connexion ou une utilisation incorrecte peut provoquer un incendie ou un choc électrique.

Tout travail lié à l'installation de l'appareil ne peut être effectué que par une personne ayant les qualifications ou les autorisations appropriées.

Tous les travaux visant à modifier la configuration des connexions doivent toujours être effectués après la déconnexion de la tension secteur au moyen du disjoncteur / fusible situé dans le circuit.

Ne branchez pas les appareils qui ne sont pas conformes aux spécifications ou aux normes de sécurité.

N'exposez pas l'appareil à l'humidité, à l'eau ou à d'autres liquides. Ne pas utiliser dans les salles de bain et autres pièces très humides.

Ce produit est destiné à une utilisation en intérieur uniquement. Ne pas utiliser à l'extérieur!

Ce produit n'est pas un jouet. Gardez hors de portée des enfants et des animaux.

Installation de base de l'appareil

1. Éteignez l'alimentation secteur.
2. Dénudez 11,5-13mm de fils.
3. Connectez l'appareil selon l'un des schémas suivants:

   A - Exemple de connexion à deux charges

   B - Exemple de connexion à une seule charge

   ① bouton 1. du canal, ② bouton 2. du canal, ③ anneau LED, ④ charge, L – fil / borne de phase, N – fil/borne neutre
4. Retirez le bouton de l'interrupteur et le cadre décoratif.
5. Placez l'appareil avec le cadre de montage dans une boîte et fixez-le avec des griffes et des vis.
6. Réglez le cadre décoratif et le bouton de commutateur sur l'appareil.
7. Allumez l'alimentation secteur.

   i Si le périphérique a été installé conformément au schéma B, changez le mode de fonctionnement du périphérique:

   Rapidement, appuyez trois fois, puis maintenez l'un des boutons enfoncés. Relâchez et appuyez sur le bouton lorsque l'appareil s'allume en blanc.
8. Lancez le mode d'ajout dans le contrôleur Z-Wave.
9. Trois fois, appuyez rapidement sur l'un des boutons.
10. Attendez que l'appareil soit ajouté au système.

Support par défaut

Deux charges:
Cliquez sur ① – passez à 1 charge,
Cliquez sur ② – passez à 2 charge,

Une charge:
Cliquez sur ① / ② – changez la charge.

NEDERLANDS

De **FIBARO Walli Switch** is een slimme wandschakelaar ontworpen om één of twee lichtbronnen via een Z-Wave-netwerk te bedienen.

Hij meet het actieve vermogen en de energie die wordt verbruikt door de gecontroleerde belasting.

U kunt hem installeren met FIBARO Walli-afdekplaten of andere compatibele: GIRA System 55 (Standaard 55, E2, Evenement, Event Clear), Legrand Céliane of Schneider Odace (vereiste onderdelen en beperkingen zijn beschreven in de volledige handleiding).

Technische specificaties

Voeding:	110-230V∼ 50/60Hz
Nominale laadstroom:	13A per kanaal 16A totaal
Ondersteunde belastingtypen:	gloeilampen fluorescentielampen elektronische transformatoren ferromagnetische transformatoren LED
Radiofrequentie:	868.0–868.6MHz 869.7–870.0MHz
Radio zendvermogen:	+6dBm
Bedrijfstemperatuur:	0–35°C
Luchtvochtigheid:	10–95% relatieve vochtigheid zonder condensatie
Voor installatie in contactdozen:	Ø = 60mm, diepte ≥ 40mm
Afmetingen (H x B x D):	86 x 86 x 51mm

Waarschuwingen

Het niet naleven van de aanbevelingen in deze handleiding kan gevaarlijk zijn of een overtreding van de wet veroorzaken.

Het apparaat is ontworpen voor gebruik in elektrische installaties thuis. Verkeerde aansluiting of gebruik kan brand of elektrische schokken tot gevolg hebben.

Alle werkzaamheden met betrekking tot de montage van het apparaat mogen alleen worden uitgevoerd door iemand met de juiste kwalificaties of bevoegdheid.

Zelfs als het apparaat is uitgeschakeld, kan er spanning op de klemmen aanwezig zijn. Alle werkzaamheden aan de configuratie van verbindingen moeten altijd worden uitgevoerd na het ontkoppelen van de netspanning door middel van de stroomonderbreker / zekering in het circuit.

Sluit geen apparaten aan die niet voldoen aan de technische specificaties of relevante veiligheidsnormen.

Stel dit product niet bloot aan vocht, water of andere vloeistoffen. Niet gebruiken in badkamers en andere ruimtes met hoge luchtvochtigheid.

Dit product is alleen bedoeld voor gebruik binnenshuis. Gebruik niet buiten!

Dit product is geen speelgoed. Houd het uit de buurt van kinderen en dieren!

Basisactivering van het apparaat

1. Schakel de voeding uit.
2. Strip 11,5-13mm isolatie van de kabels.
3. Sluit het apparaat aan in overeenstemming met een van de schema's:

   A - Voorbeeldverbinding met twee belastingen

   B - Voorbeeldverbinding met één belasting

   ① schakelaar voor 1e kanaal, ② schakelaar voor 2e kanaal, ③ LED-ring, ④ belasting, L – kabel / faseaansluiting, N – kabel / neutrale aansluiting
4. Verwijder de schakelaarknop en de afdekplaat.
5. Plaats het apparaat met het montageframe in de montagedoos en zet het vast met montageklauwen en schroeven.
6. Plaats de afdekplaat en de schakelknop op het apparaat.
7. Schakel de voeding in.

   i Als het apparaat is geïnstalleerd volgens schema B, wijzigt u de bedieningsmodus:

   Klik snel drie keer en houd vervolgens een van de knoppen ingedrukt. Laat los en klik op de knop wanneer het apparaat wit oplicht.
8. Zet de Z-Wave-controller in de toevoegmodus.
9. Klik snel drie keer op een van de knoppen.
10. Wacht tot het apparaat aan het systeem is toegevoegd.

Standaard bediening

Twee belastingen:
Klik op ① – schakel 1e belasting,
Klik op ② – schakel 2e belasting.

Eén lading:
Klik op ① / ② – schakel de belasting.

NORSK

FIBARO Walli Switch er en smart veggbryter for styring av en eller to lyskilder via et Z-Wave-nettverk.

Den måler aktiv effekt og aktiv energi brukt av den styrte belastningen.

Den kan bli montert med FIBARO Walli-frontene eller andre kompatible fronter: GIRA System 55 (Standard 55, E2, Event, Event Clear), Legrand Céliane eller Schneider Odace (nødvendige elementer og begrensninger er beskrevet i den fullstendige bruksanvisningen).

Teknisk spesifikasjon

Strøm:	110-230V∼ 50/60Hz
Merkestrøm:	13A per kanal 16A totalt
Kompatible belastninger:	glødelamper lysrør elektrisk transformator magnetisk transformator LED
Radiofrekvens:	868.0–868.6MHz 869.7–870.0MHz
Sendestyrke:	+6dBm
Temperaturområde:	0–35°C
Luftfuktighet:	10-95% relativ fuktighet uten kondens
Til montering i veggbokser:	Ř = 60mm, dy. ≥ 40mm
Størrelse (br. x hø. x dy.):	86 x 86 x 51mm

Advarsler

Manglende ivaretakelse av anbefalingene beskrevet i bruksanvisningen kan medføre fare eller brudd på gjeldende lov.

Apparatet er beregnet for tilkobling til elektrisk anlegg i boliger. Feil tilkobling eller bruk kan medføre brann eller elektrisk støt.

Alt arbeid med montering av apparatet skal kun utføres av kvalifisert og autorisert personell.

Ethvert arbeid med endring av koblingskonfigurasjonen skal alltid utføres i strømløs tilstand (bruk en strømbryter i den elektriske kretsen).

Apparater som ikke innfrir spesifikasjonene eller gjeldende sikkerhetsregler, må ikke tilkobles.

Utsett ikke apparatet for fukt, vann eller andre væsker. Bruk ikke apparatet på baderom og andre rom med høy luftfuktighet.

Produktet er beregnet kun for innendørs bruk. Det må ikke brukes utendørs!

Produktet er ikke et leketøy. Hold utenfor rekkevidde for barn og dyr.

Grunnleggende installasjon

1. Slå av strømforsyningen.
2. Fjern 11,5-13mm med isolasjon fra kablene.
3. Koble til apparatet iht. et av koblingsskjemaene:

   A - Eksempel på tilkobling med to belastninger

   B - Eksempel på tilkobling med én belastning

   ① knapp for kanal 1, ② knapp for kanal 2, ③ LED-ring, ④ belastning, L – faseleder/faseklemme, N – nøytralleder/nøytralklemme
4. Ta av bryterknappen og den dekorative rammen.
5. Plasser apparatet med monteringsrammen i veggboksen og fest med festehaker og skruer.
6. Sett den dekorative rammen og bryterknappen på apparatet igjen.
7. Slå på strømforsyningen.

   i Hvis apparatet er installert iht. skjemaet B, endre arbeidsmodusen:

   Klikk en av knappene raskt tre ganger og hold den inne. Slipp og trykk på knappen når apparatet begynner å lyse hvitt.
8. Aktiver addisjonsmodusen på Z-Wave-kontrolleren.
9. Klikk en av knappene raskt tre ganger.
10. Vent til apparatet legges til systemet.

Standard betjening

To belastninger:
Klikk ① – veksle til belastning 1,
Klikk ② – veksle til belastning 2.

Én belastning:
Klikk ①/② – veksle belastningen.

SVENSKA

FIBARO Walli Switch är en smart väggströmbrytare avsedd för att styra en eller flera ljuskällor via nätverket Z-Wave.

Den mäter aktiv effekt och energin som förbrukas av kontrollerad belastning.

Den kan installeras med FIBARO Wallis profiler eller andra profiler: GIRA System 55 (Standard 55, E2, Event, Event Clear), Legrand Céliane eller Schneider Odace (erforderliga delar och begränsningar beskrivs i den kompletta instruktionen).

Tekniska uppgifter

Elförsörjning:	110-230V∼ 50/60Hz
Märkström:	13A per kanal 16A totalt
Följande typer av belastningar stöds:	glödlampor lysrör elektronisk transformator magnetisk transformator LED
Radiofrekvens:	868.0–868.6MHz 869.7–870.0MHz
Sändareffekt:	+6dBm
Arbetstemperatur:	0–35°C
Omgivningsfuktighet:	10–95% av relativ icke-kondenserande fuktighet
Monteras i dosor:	Ø = 60mm, djup ≥ 40mm
Mått (bredd x höjd x djup):	86 x 86 x 51mm

Varningar

Att inte följa rekommendationerna i instruktionen kan vara farligt eller strida mot gällande föreskrifter.

Anordningen är avsedd för användning i elinstallationer i hem. Fel anslutning eller användning kna leda till en brand eller elolycka.

Samtliga montagearbeten får endast utföras av en därtill kvalificerad person.

För att ändra anslutningsinställningar ska nätspänningen frånkopplas med hjälp av en frånskiljare/installationssäkring i kretsen.

Anslut inte anordningar som inte överensstämmer med den tekniska specifikationen eller inte uppfyller säkerhetsnormer.

Anordningen bör inte utsättas för fukt, vatten eller andra vätskor. Anordningen får inte användas i badrum eller andra utrymmen med hög fuktighet.

Denna produkt är endast avsedd för inomhusbruk. Får inte användas utomhus!

Denna produkt är ingen leksak och bör hållas utom räckhåll för barn eller djur.

Generella montageanvisningar

1. Koppla från nätspänningen.
2. Isolera 11,5-13mm ledningar.
3. Anslut anordningen enligt ett av dessa scheman:

   A - Exempelschema med två belastningar

   B - Exempelschema med en belastning

   ① knappen till den 1:a kanalen, ② knappen till den 2:a kanalen, ③ LED-ring, ④ belastning, L – ledning/fasklämma, N – ledning/neutral klämma
4. Ta av strömbrytarknappen och dekorationsramen.
5. Placera anordningen med montageramen i dosan och säkra den med monteringsklor och skruvar.
6. Montera dekorationsramen och strömbrytarknappen på anordningen.
7. Koppla på nätspänningen.

   i Har anordningen installerats enligt schema B, ska du ändra arbetsläget:

   Klicka snabbt tre gånger, tryck därefter och håll ned en av knapparna. Släpp sedan och tryck knappen när anordningen lyser vitt.
8. Starta tilläggningsläget i Z-Waves kontrollenhet.
9. Tryck en av dessa knappar snabbt tre gånger.
10. Vänta tills anordningen tilläggs i systemet.

Standardanvändning

Två belastningar:
Klicka ① – växla den 1:a belastningen,
Klicka ② – växla den 2:a belastningen,

Enkel belastning:
Klicka ①/② – växla belastningen.

DANSK

FIBARO Walli Switch er en intelligent vægafbryder, beregnet til styring af en eller to lyskilder ved hjælp af Z-Wave nettet.

Den måler aktuel belastning og forbrugt energi for den kontrollerede last.

Den kan installeres med FIBARO Walli fronter eller andre, modsvarende: GIRA System 55 (Standard 55, E2, Event, Event Clear), Legrand Céliane eller Schneider Odace (nødvendige dele og begrænsninger er beskrevet i den fulde instruktion).

Tekniske data

Strømforsyning:	110-230V∼ 50/60Hz
Mærkestrøm:	13A pr. kanal 16A ialt
Understøttede belastningstyper:	glødelamper lysrør elektronisk transformator magnetisk transformator LED
Radiofrekvens:	868.0–868.6MHz 869.7–870.0MHz
Sendestyrke:	+6dBm
Arbejdstemperatur:	0–35°C
Omgivelsernes fugtighed:	10-95% relativ fugtighed uden kondensation
Til montering i installationsdåser:	Ø = 60mm, dybde ≥ 40mm
Dimensioner (bredde x højde x dybde):	86 x 86 x 51mm

Advarsel

Manglende overholdelse af anbefalinger i instruktionen kan medføre fare eller være en overtrædelse af gældende forskrifter.

Udstyret er beregnet til anvendelse i privat elinstallation. Fejlagtig forbindelse eller anvendelse kan medføre brand eller elektrisk stød.

Enhver form for arbejde med montering af enheden må kun udføres af personer, som har de nødvendige kvalifikationer eller autorisationer.

Enhver form for arbejde med ændring af konfigurationen af forbindelser bør kun udføres efter forudgående afbrydelse af strømforsyningen ved afbrydelse af sikringen/afbryderen for den aktuelle kreds.

Montér ikke enheden i strid med de tekniske specifikationer eller sikkerhedsnormer.

Udsæt ikke enheden for fugt, vand eller andre væsker. Anvend ikke på badeværelser eller andre rum med høj fugtighed.

Dette produkt er kun beregnet til indendørs brug. Må ikke anvendes udendørs!

Dette produkt er ikke et legetøj. Hold udenfor børns og dyrs rækkevidde.

Simplificeret montage af enheden

1. Afbryd strømforsyningen.
2. Afisolér 11,5-13mm af ledningsenderne.
3. Forbind enheden i henhold til et af skemaerne:

   A - Eksempel på tilslutning med to laster

   B - Eksempel på tilslutning med én last

   ① knap 1. kanal, ② knap 2. kanal, ③ LED ring, ④ belastning, L – kabel/terminal fase, N – kabel/terminal nul
4. Fjern afbryderknappen og dekorationsrammen.
5. Placér enheden med montagerammen i installationsdåsen og montér med kløer og skruer.
6. Montér dekorationsrammen og afbryderknappen på enheden.
7. Tænd for strømforsyningen.

   i Hvis enheden blev monteret i henhold til skema B, kan arbejdsmodus ændres:

   Klik hurtigt tre gange, og efterfølgende tryk og hold en af knapperne nede. Frigør, og klik på knappen, når den lyser hvidt.
8. Start funktionen tilføjelse i Z-Wave kontrolenheden.
9. Klik på en af knapperne tre gange i hurtig rækkefølge.
10. Vent indtil enheden bliver registreret af systemet.

Standardbetjening

To belastninger:
Klik på ① – omskift 1. belastning,
Klik på ② – omskift 2. belastning.

En belastning:
Klik på ①/② – omskift belastning.

ENGLISH – WARRANTY TERMS AND CONDITIONS

1. FIBAR GROUP S.A. with its registered office in Poznań, ul. Lotnicza 1, 60-421 Poznań, entered into the Register of Entrepreneurs of the National Court Register maintained by the District Court for Poznań-Nowe Miasto and Wilda in Poznań, VIII Commercial Division of the National Court Register (KRS) under number: 553265, NIP 7811858097, REGON: 301595664, share capital PLN 1,182,100 paid in full, other contact information is available at: www.fibaro.com (hereinafter „the Manufacturer") guarantees that the device sold (hereinafter: „the Device" is free from material and manufacturing defects.

2. The Manufacturer shall be responsible for malfunctioning of the Device resulting from physical defects inherent in the Device that cause its operation to be incompatible with the specifications within the period of:

- 24 months from the date of purchase by the consumer,

- 12 months from the date of purchase by a business customer (the consumer and business customer are further collectively referred to as „Customer").

3. The Manufacturer shall remove any defects revealed during the guarantee period, free of charge, by repairing or replacing (at the sole discretion of the Manufacturer) the defective components of the Device with new or regenerated components. The manufacturer reserves the right to replace the entire Device with a new or regenerated device. The Manufacturer shall not refund money paid for the device.

4. Under special circumstances, the Manufacturer may replace the Device with a different device most similar in technical characteristics.

5. Only the holder of a valid guaranty document shall be entitled to make claims under guarantee.

6. Before making a complaint, the Manufacturer recommends using the telephone or online support available at https://www.fibaro.com/support/.

7. In order to make a complaint, the Customer should contact the Manufacturer via the email address given at https://www.fibaro.com/support/.

8. After the complaint has been properly filed, the Customer will receive contact details for the Authorized Guarantee Service („AGS"). The customer should contact and deliver the Device to AGS. Upon receipt of the Device, the manufacturer shall inform the Customer of the return merchandise authorization number (RMA).

9. Defects shall be removed within 30 days from the date of delivering the Device to AGS. The guarantee period shall be extended by the time in which the Device was kept by AGS.

10. The faulty device shall be provided by the Customer with complete standard equipment and documents proving its purchase.

11. The cost of transporting the Device in the territory of the Republic of Poland shall be covered by the Manufacturer. The costs of the Device transport from other countries shall be covered by the Customer. For unjustified complaints, AGS may charge the Customer with costs related to the case.

12. AGS shall not accept a complaint claim when:

- the Device was misused or the manual was not observed,

- the Device was provided by the Customer incomplete, without accessories or nameplate,

- it was determined that the fault was caused by other reasons than a material or manufacturing defect of the Device

- the guarantee document is not valid or there is no proof of purchase,

13. The guarantee shall not cover:

- mechanical damages (cracks, fractures, cuts, abrasions, physical deformations caused by impact, falling or dropping the device or other object, improper use or not observing the operating manual);

- damages resulting from external causes, e.g.: flood, storm, fire, lightning, natural disasters, earthquakes, war, civil disturbance, force majeure, unforeseen accidents, theft, water damage, liquid leakage, battery spill, weather conditions, sunlight, sand, moisture, high or low temperature, air pollution;

- damages caused by malfunctioning software, attack of a computer virus, or by failure to update the software as recommended by the Manufacturer;

- damages resulting from: surges in the power and/or telecommunication network, improper connection to the grid in a manner inconsistent with the operating manual, or from connecting other devices not recommended by the Manufacturer.

- damages caused by operating or storing the device in extremely adverse conditions, i.e. high humidity, dust, too low (freezing) or too high ambient temperature. Detailed permissible conditions for operating the Device are defined in the operating manual;

- damages caused by using accessories not recommended by the Manufacturer

- damages caused by faulty electrical installation of the Customer, including the use of incorrect fuses;

- damages caused by Customer's failure to provide maintenance and servicing activities defined in the operating manual;

- damages resulting from the use of spurious spare parts or accessories improper for given model, repairing and introducing alterations by unauthorized persons;

- defects caused by operating faulty Device or accessories.

14. The guarantee shall not cover natural wear and tear of the Device and its components listed in the operating manual and in technical documentation as such elements have a defined operational life.

15. The Device Guarantee shall not exclude, limit or suspend the Customer's warranty rights.

16. The Manufacturer shall not be liable for damages to property caused by defective device. The Guarantor shall not be liable for indirect, incidental, special, consequential or punitive damages, or for any damages, including, inter alia, loss of profits, savings, data, loss of benefits, claims by third parties and any other damages arising from or related to the use of the Device.

Simplified EU declaration of conformity:

Hereby, Fibar Group S.A. declares that the device is in compliance with Directives 2014/53/EU and 2011/65/EU. The full text of the EU declaration of conformity is available at the following internet address: www.manuals.fibaro.com

WEEE Directive Compliance:

Device labelled with this symbol should not be disposed with other household wastes. It shall be handed over to the applicable collection point for the recycling of waste electrical and electronic equipment.

POLSKI – WARUNKI GWARANCJI

1. FIBAR GROUP S.A. z siedzibą w Poznaniu, ul. Lotnicza 1, 60-421 Poznań, wpisana do rejestru przedsiębiorców Krajowego Rejestru Sądowego prowadzonego przez Sąd Rejonowy Poznań-Nowe Miasto i Wilda w Poznaniu, VIII Wydział Gospodarczy KRS pod numerem: 553265, NIP 7811858097, REGON: 301595664, kapitał zakładowy 1.182.100 zł, wpłacony w całości, pozostałe dane kontaktowe dostępne są pod adresem: www.fibaro.com (dalej: „Producent") udziela gwarancji, że sprzedawane urządzenie (dalej: „Urządzenie") wolne jest od wad materiału i wykonania.

2. Producent odpowiada za wadliwe działanie Urządzenia wynikające z wad fizycznych tkwiących w Urządzeniu powodujących jego funkcjonowanie niezgodne ze specyfikacją Producenta w okresie:

- 24 miesiące od daty zakupu przez konsumenta,

- 12 miesięcy od daty zakupu przez klienta biznesowego (konsument i klient biznesowy są dalej łącznie zwani „Klientem").

3. Producent zobowiązuje się do bezpłatnego usunięcia wad ujawnionych w okresie gwarancji poprzez dokonanie naprawy albo wymiany (według uznania Producenta) wadliwych elementów Urządzenia na części nowe lub regenerowane. Producent zastrzega sobie prawo do wymiany całego Urządzenia na nowe lub regenerowane. Producent nie zwraca pieniędzy za zakupione Urządzenie.

4. W szczególnych sytuacjach, Producent może wymienić Urządzenie na inne o najbardziej zbliżonych parametrach technicznych.

5. Jedynie posiadacz ważnego dokumentu gwarancyjnego może zgłaszać roszczenia z tytułu gwarancji.

6. Przed dokonaniem zgłoszenia reklamacyjnego Producent rekomenduje skorzystanie z telefonicznej lub internetowej pomocy technicznej dostępnej pod adresem https://www.fibaro.com/support/.

7. W celu złożenia reklamacji Klient powinien skontaktować się z Producentem poprzez adres e-mail wskazany na stronie https://www.fibaro.com/support/.

8. Po prawidłowym zgłoszeniu reklamacji, Klient otrzyma dane kontaktowe do Autoryzowanego Serwisu Gwarancyjnego („ASG"). Klient powinien skontaktować się i dostarczyć Urządzenie do ASG. Po otrzymaniu Urządzenia Producent poinformuje Klienta o numerze zgłoszenia (RMA).

9. Wady zostaną usunięte w ciągu 30 dni, licząc od daty dostarczenia Urządzenia do ASG. Okres trwania gwarancji ulega przedłużeniu o czas, w którym Urządzenie było do dyspozycji ASG.

10. Reklamowane Urządzenie winno być udostępnione przez Klienta wraz z kompletnym wyposażeniem standardowym i dokumentami potwierdzającymi jego zakup.

11. Koszty transportu reklamowanego Urządzenia na terytorium Rzeczpospolitej Polskiej będą pokrywane przez Producenta. W przypadku transportu Urządzenia z pozostałych krajów koszty transportu będą pokrywane przez Klienta. W przypadku nieuzasadnionego zgłoszenia reklamacyjnego, ASG ma prawo obciążyć Klienta kosztami związanymi z wyjaśnieniem sprawy.

12. ASG odmawia przyjęcia reklamacji w przypadku:

- stwierdzenia użytkowania Urządzenia niezgodnie z przeznaczeniem i instrukcją obsługi,

- udostępnienia przez Klienta Urządzenia niekompletnego, bez osprzętu, bez tabliczki znamionowej,

- stwierdzenia przyczyny usterki innej niż wada materiałowa bądź produkcyjna tkwiąca w Urządzeniu,

- nieważnego dokumentu gwarancyjnego oraz braku dowodu zakupu.

13. Gwarancja jakości nie obejmuje:

- uszkodzeń mechanicznych (pęknięcia, złamania, przecięcia, przetarcia, fizyczne odkształcenia spowodowane uderzeniem, upadkiem bądź zrzuceniem na Urządzenie innego przedmiotu lub eksploatacją niezgodną z przeznaczeniem Urządzenia określonym w instrukcji obsługi);

- uszkodzeń wynikłych z przyczyn zewnętrznych np.: powodzi, burzy, pożaru, uderzenia pioruna, klęsk żywiołowych, trzęsienia ziemi, wojny, niepokojów społecznych, siły wyższej, nieprzewidzianych wypadków, kradzieży, zalania cieczą, wycieku baterii, warunków pogodowych; działania promieni słonecznych, piasku, wilgoci, wysokiej lub niskiej temperatury, zanieczyszczenia powietrza;

- uszkodzeń spowodowanych przez nieprawidłowo działające oprogramowanie, na skutek ataku wirusa komputerowego, bądź nie stosowanie aktualizacji oprogramowania zgodnie z zaleceniami Producenta;

- uszkodzeń wynikłych z: przepięć w sieci energetycznej lub/i telekomunikacyjnej lub z podłączenia do sieci energetycznej w sposób niezgodny z instrukcją obsługi lub z powodu przyłączenia innych produktów, których podłączanie nie jest zalecane przez Producenta;

- uszkodzeń wywołanych pracą bądź składowaniem Urządzenia w skrajnie niekorzystnych warunkach tzn. dużej wilgotności, zapyleniu, zbyt niskiej (mróz) bądź zbyt wysokiej temperaturze otoczenia. Szczegółowe warunki, w jakich dopuszczalne jest użytkowanie Urządzenia określa instrukcja obsługi;

- uszkodzeń powstałych na skutek wykorzystywania akcesoriów niezalecanych przez Producenta;

- uszkodzeń spowodowanych wadliwą instalacją elektryczną użytkownika, w tym zastosowaniem niewłaściwych bezpieczników;

- uszkodzeń wynikłych z zaniechania przez Klienta czynności konserwacyjnych i obsługowych przewidzianych w instrukcji obsługi;

- uszkodzeń wynikłych ze stosowania nieoryginalnych, niewłaściwych dla danego modelu części zamiennych i wyposażenia, wykonywaniem napraw i przeróbek przez osoby nieupoważnione;

- usterek powstałych wskutek kontynuowania pracy niesprawnym Urządzeniem czy osprzętem.

14. Gwarancja nie obejmuje naturalnego zużycia elementów Urządzenia oraz innych części wymienionych w instrukcji użytkowania oraz dokumentacji technicznej posiadających określony czas działania.

15. Gwarancja na Urządzenie nie wyłącza, nie ogranicza ani nie zawiesza uprawnień Klienta wynikających z rękojmi.

16. Producent nie odpowiada za szkody w mieniu wyrządzone przez wadliwe Urządzenie. Producent nie ponosi odpowiedzialności za straty pośrednie, uboczne, szczególne, wynikowe lub za straty moralne, ani za szkody, w tym także między innymi za utracone korzyści, oszczędności, dane, utratę pożytków, roszczenia stron trzecich oraz inne szkody wynikające lub związane z korzystaniem z Urządzenia.

Uproszczona deklaracja zgodności UE:

Fibar Group S.A. niniejszym oświadcza, że urządzenie jest zgodne z dyrektywami 2014/53/EU i 2011/65/EU. Pełny tekst deklaracji zgodności UE jest dostępny pod następującym adresem internetowym: www.manuals.fibaro.com

Zgodność z dyrektywą WEEE:

Urządzenia oznaczonego tym symbolem nie należy utylizować lub wyrzucać wraz z odpadami komunalnymi. Obowiązkiem użytkownika jest dostarczenie zużytego urządzenia do wyznaczonego punktu recyklingu.

DEUTSCH – GARANTIEBEDINGUNGEN

1. FIBAR GROUP S.A. mit Sitz in Poznań, ul. Lotnicza 1, 60-421 Poznań, eingetragen im Unternehmerregister des Nationalen Gerichtsregisters am Amtsgericht Poznań-Nowe Miasto und Wilda, 8. Wirtschaftsabteilung des Nationalen Gerichtsregisters unter der Nummer 553265, Steueridentifikationsnummer NIP 7811858097, statistische Nummer REGON: 301595664, Stammkapital 1.182.100 PLN, in voller Höhe eingezahlt, sonstige Kontaktangaben unter der Adresse www.fibaro.com (nachstehend: „Hersteller" genannt) erteilt Garantie, dass das verkaufte Gerät („Gerät") frei von Material- und Ausführungsmängeln ist.

2. Der Hersteller haftet für fehlerhafte Funktionsweise des Geräts, die aus den im Gerät begründeten Sachmängeln resultiert, welche eine mit der Spezifikation des Herstellers nicht übereinstimmende Funktion des Geräts verursachen, in dem Zeitraum:

- 24 Monate ab dem Kauftag bei den Verbrauchern,

- 12 Monate ab dem Kauftag bei den Geschäftskunden (Verbraucher und Geschäftskunde werden nachstehend zusammen „Kunde" genannt).

3. Der Hersteller verpflichtet sich, die in dem Garantiezeitraum entdeckten Mängel kostenfrei zu beheben durch Reparatur oder Austausch der mangelhaften Bauteile des Geräts gegen neue bzw. aufgearbeitete Teile (nach Ermessen des Herstellers). Der Hersteller behält sich das Recht vor, das ganze Gerät gegen ein neues bzw. aufgearbeitetes Gerät auszutauschen. Der Hersteller erstattet den Kaufpreis für das Gerät nicht.

4. In besonderen Fällen kann der Hersteller das Gerät gegen ein neues mit sehr ähnlichen technischen Parametern austauschen.

5. Garantieansprüche dürfen nur durch Besitzer einer gültigen Garantie erhoben werden.

6. Vor der Reklamation empfiehlt der Hersteller, die unter https://www.fibaro.com/support/ bereitgestellte technischen Hilfe per Telefon bzw. Internet in Anspruch zu nehmen.

7. Um eine Reklamation zu erheben, soll der Kunde mit Hilfe der auf der Seite https://www.fibaro.com/support/ genannten E-Mail-Adresse mit dem Hersteller Kontakt aufnehmen. .

8. Nach der richtigen Reklamationserhebung bekommt der Kunde Kontaktangaben des Autorisierten Garantieservices („ASG"). Der Kunde soll den ASG kontaktieren und das Gerät bei ASG abliefern. Nach Eingang des Geräts teilt der Hersteller dem Kunden die Reklamationsnummer (RMA) mit.

9. Die Mängel werden innerhalb von 30 Tagen ab der Lieferung des Geräts an ASG behoben. Der Garantiezeitraum wird um die Zeit verlängert, in der das Gerät ASG zur Verfügung stand.

10. Das reklamierte Gerät soll durch den Kunden mit vollständiger Standard-Ausrüstung und mit den Dokumenten, die dessen Einkauf nachweisen, geliefert werden.

11. Die Transportkosten des reklamierten Geräts auf dem Gebiet der Republik Polen werden vom Hersteller übernommen. Bei der Beförderung des Geräts aus sonstigen Ländern werden die Transportkosten vom Kunden übernommen. Im Fall einer unbegründeten Reklamation ist ASG berechtigt, den Kunden mit den Kosten zu belasten, die bei der Klärung der Sache angefallen sind.

12. ASG verweigert die Annahme der Reklamation in folgenden Fällen:

- wenn festgestellt wird, dass das Gerät nicht zweckgemäß und nicht gemäß der Bedienungsanleitung benutzt wurde,

- wenn der Kunde ein nicht komplettes Gerät, ohne Zubehör und ohne Typenschild bereitgestellt hat,

- wenn eine andere Defektursache als Materialmangel oder im Gerät begründeter Produktionsmangel festgestellt wird,

- wenn die Garantie ungültig ist oder kein Kaufbeleg vorliegt.

13. Folgendes wird von der Qualitätsgarantie nicht erfasst:

- mechanische Beschädigungen (Risse, Brüche, Schnitte, Scheuerstellen, physische Verformungen infolge von Schlag, Sturz oder Beschädigung des Geräts durch einen anderen Gegenstand bzw. infolge von Nutzung des Geräts, die dem in der Bedienungsanleitung bestimmten Zweck nicht entspricht);

- Beschädigungen, die durch externe Faktoren verursacht wurden, wie z.B. Hochwasser, Sturm, Feuerbrand, Blitzschlag, Naturkatastrophen, Erdbeben, Krieg, soziale Unruhen, höhere Gewalt, unvorhergesehene Unfälle, Diebstahl, Einwirkung von Flüssigkeit, Batterieleck, Wetterbedingungen, Einwirkung von Sonnenstrahlen, Sand, Feuchtigkeit, Hitze bzw. Kälte, Luftverschmutzung;

- Beschädigungen infolge von Softwarefehlern durch Infektion mit Computerviren bzw. Nichtanwendung von Softwareaktualisierung entgegen den Herstelleranweisungen;

- Beschädigungen infolge von Überspannungen im Strom- und/oder Telekommunikationsnetz bzw. infolge eines mit der Bedienungsanleitung nicht übereinstimmenden Stromnetzanschlusses oder infolge vom Anschluss anderer Produkte, die vom Hersteller nicht empfohlen werden;

- Beschädigungen, die durch Betrieb oder Aufbewahrung des Geräts unter extrem ungünstigen Bedingungen verursacht wurden, d.h. bei hoher Feuchtigkeit, Staub, zu niedriger (Frost) oder zu hoher Umgebungstemperatur. Detaillierte Bedingungen, unter denen die Nutzung des Gerätes zulässig ist, bestimmt die Bedienungsanleitung;

- Beschädigungen infolge vom Einsatz von Zubehör, das vom Hersteller nicht empfohlen wird;

- Beschädigungen infolge von fehlerhafter Strominstallation des Nutzers, darunter vom Einsatz nicht geeigneter Sicherungen;

- Beschädigungen, die aus der Unterlassung der in der Bedienungsanleitung bestimmten Wartungs- und Servicemaßnahmen durch den Kunden resultieren;

- Beschädigungen infolge der Verwendung von nicht originalen und für das jeweilige Modell nicht geeigneten Ersatzteilen und Zubehör, sowie die infolge von Reparaturen und Modifikationen durch Unbefugte entstanden sind;

- Beschädigungen infolge von Fortsetzung der Arbeit unter Einsatz eines defekten Geräts bzw. Zubehörs.

14. Die Garantie erstreckt sich nicht auf natürliche Abnutzung von Bauteilen und anderen in der Bedienungsanleitung und der technischen Dokumentation genannten Teilen, die eine bestimmte Lebensdauer haben.

15. Durch die Garantie für das Gerät werden die aus der Gewährleistung resultierenden Ansprüche des Kunden weder ausgeschlossen noch beschränkt oder eingestellt.

16. Der Hersteller haftet für keine Vermögensschäden, die durch ein mangelhaftes Gerät verursacht wurden. Der Hersteller haftet für keine mittelbaren Schäden, Nebenschäden, besonderen Schäden, Folgeschäden sowie moralischen Schäden und Verluste, darunter auch insbesondere für keinen entgangenen Gewinn, keine verlorenen Ersparnisse, Daten und Vorteile, sowie für keine Ansprüche der Drittpersonen und keine andere Schäden, die aus der Nutzung des Geräts resultieren bzw. mit ihr verbunden sind.

Vereinfachte EU-Konformitätserklärung:

Hiermit erklärt Fibar Group S.A., dass das Gerät den Richtlinien 2014/53 / EU und 2011/65 / EU entspricht. Der vollständige Text der EU-Konformitätserklärung ist unter folgender Internetadresse verfügbar: www.manuals.fibaro.com

Einhaltung der WEEE-Richtlinie:

Mit diesem Symbol gekennzeichnete Geräte dürfen nicht mit dem Hausmüll entsorgt werden. Nachhaltiges und fachgerechtes Recycling zur Wertstoffgewinnung ist aber nur möglich, wenn die Altgeräte an ausgewiesenen Sammelstellen abgegeben werden.

FRANÇAIS – CONDITIONS DE GARANTIE

1. FIBAR GROUP S.A. ayant son siège à Poznań ul. Lotnicza 1; 60-421 Poznań, immatriculée au Registre des entrepreneurs du Registre Judiciaire National tenu par Sąd Rejonowy [Tribunal de district] Poznań-Nowe Miasto i Wilda à Poznań, VIII Département Économique au numéro : 553265, No TVA 7811858097, REGON [SIRET] : 301595664, capital social de 1 182 100 PLN entièrement libéré, d'autres coordonnées sont disponibles au site www.fibaro.com (ci-après le « Fabricant ») garantit que l'appareil vendu (l'« Appareil ») est exempt de tout défaut de matériaux et de fabrication.

2. Le fabricant est responsable du fonctionnement défectueux de l'Appareil en raison de vices physiques de l'Appareil provoquant son fonctionnement non conforme à la spécification du Fabricant pendant la période de :

- 24 mois à compter de la date d'achat par le consommateur,

- 12 mois à compter de la date d'achat par l'entreprise, (le consommateur et l'entreprise sont ci-après dénommés collectivement le « Client »).

3. Le Fabricant s'engage à remédier gratuitement à tout défaut identifié au cours de la période de garantie par la réparation ou le remplacement (à la discrétion du Fabricant) des composants de l'Appareil défectueux par des pièces neuves ou remises à neuf. Le Fabricant se réserve le droit de remplacer tout l'Appareil par un autre, neuf ou remis à neuf. Fabricant ne rembourse pas le prix de l'Appareil acheté.

4. Dans des situations particulières, le Fabricant peut remplacer l'Appareil par un autre avec les paramètres techniques les plus similaires.

5. Seul le titulaire d'une garantie valide peut présenter des demandes de garantie.

6. Avant de faire une demande de garantie, le Fabricant vous recommande de profiter de l'assistance technique par téléphone ou en ligne, accessible sur le site https://www.fibaro.com/support/.

7. Pour présenter la demande d'activation de garantie, le Client doit s'adresser au Fabricant par le courriel indiqué sur le site https://www.fibaro.com/support/.

8. Après la présentation de la demande d'activation de garantie valide, le Client recevra des informations de contact pour le Service de garantie autorisé (« SGA »). Le client doit s'adresser au SGA et y fournir l'Appareil. Après avoir obtenu l'Appareil, le Fabricant communiquera au Client le numéro d'application unique (RMA).

9. Les vices seront éliminés dans un délai de 30 jours à compter de la date de livraison de l'Appareil au SGA. La période de garantie est prolongée du temps pendant lequel le dispositif restait à la disposition du SGA.

10. L'appareil étant l'objet d'une réclamation doit être mis à disposition par le Client avec l'équipement standard complet et les documents confirmant son achat.

11. Les frais de transport de l'Appareil étant l'objet d'une réclamation sur le territoire polonais seront couverts par le Fabricant. Dans le cas du transport d'autres pays, les frais de transport seront à la charge du Client. Dans le cas d'une notification de la demande de réclamation injustifiée, le SGA a le droit de charger le Client des frais concernant l'explication de la question.

12. SGA refuse d'accepter une réclamation en cas de :

- constatation de l'utilisation abusive et non conforme au mode d'emploi de l'Appareil,

- mettre à disposition l'Appareil incomplet, sans accessoires, sans plaque signalétique de la part du Client,

- déterminer la cause du défaut autre que le vice de matériau ou de production de l'Appareil,

- du document de garantie non valable et l'absence de preuve d'achat.

13. La garantie de qualité ne couvre pas :

- des dommages mécaniques (fissures, fractures, coupures, écorchures, déformation physique due à l'impact, la chute ou causée en laissant tomber sur l'Appareil un autre objet ou par l'utilisation abusive de l'Appareil par rapport de celle prévue dans le mode d'emploi);

- des dommages causés par des causes externes telles que: inondation, tempête, feu, foudre, catastrophes naturelles, tremblements de terre, guerre, troubles civils, cas de force majeure, accidents imprévus, vol, versement de liquide, fuite de la batterie, conditions météorologiques; lumière du soleil, sable, humidité, température élevée ou faible, pollution de l'air;

- des dommages causés par un logiciel défectueux en raison d'une attaque de virus ou de ne pas mettre à jour du logiciel, l'opération recommandée par le fabricant;

- des dommages résultant de : surtensions dans le réseau électrique et/ou de télécommunication ou de se connecter au réseau énergétique d'une manière incompatible avec les instructions ou à cause de la connexion d'autres produits dont la connexion n'est pas recommandée par le fabricant;

- des dommages causés par le fonctionnement ou le stockage dans des conditions extrêmement défavorables, soit humidité élevée, poussière, température ambiante trop basse (gel) ou trop haute. Les conditions détaillées dans lesquelles il est possible d'utiliser l'appareil détermine le mode d'emploi ;

- les dommages causés par l'utilisation d'accessoires non recommandés par le Fabricant;

- des dommages causés par réseau électrique défectueux de l'utilisateur, y compris l'utilisation de fusibles incorrects;

- des dommages causés par négligence de maintenance et d'entretien prévus dans le mode d'emploi de la part du Client;

- des dommages résultant de l'utilisation des pièces de rechange et des accessoires non originaux, incorrects pour le présent modèle, d'effectuer des réparations et des modifications par des personnes non autorisées;

- les défauts causés par la poursuite des travaux avec un Appareil ou un équipement défectueux.

14. La garantie ne couvre pas l'usure normale des composants de l'Appareil et d'autres dispositifs mentionnés dans le manuel d'utilisateur et la documentation technique avec un temps spécifique de fonctionnement.

15. La garantie de l'Appareil n'exclut pas, ne limite ni suspend les droits du Client découlant de la garantie légale.

16. Le Fabricant décline toute responsabilité en cas de dommages matériels causés par un Appareil défectueux. Le Fabricant n'est pas responsable des dommages indirects, accessoires, spéciaux, consécutifs ou le préjudice moral ni des dommages, y compris mais sans s'y limiter les pertes de profits, d'économies, de données, la perte des prestations, des sinistres par des tiers et d'autres dommages découlant de ou liés à l'utilisation de l'Appareil.

Déclaration de conformité UE simplifiée:

Fibar Group S. A. déclare par la présente que l'appareil est conforme aux directives 2014/53 / EU et 2011/65 / EU. Le texte intégral de la déclaration de conformité de l'UE est disponible à l'adresse suivante: www.manuals.fibaro.com

Conformité à la directive WEEE:

Les dispositifs identifiés par ce symbole ne doivent pas être éliminés ou jetés avec les déchets ménagers. La responsabilité de l'utilisateur est d'assurer l'élimination dans des points de recyclage.

NEDERLANDS – GARANTIEVOORWAARDEN

1. FIBAR GROUP N.V. met maatschappelijke zetel te Poznań ul. Lotnicza 1, 60-421 Poznań, in het Register van de Nationale Hof via de Rechtbank voor Poznań-Nowe Miasto en Wilda, VIII Economische Afdeling geregistreerd onder nummer:301595664,

BTW-nummer:7811858097, stat. nummer REGON: 301595664,

maatschappelijk kapitaal: 1.182.100 PLN , volledig betaald, andere contactgegevens op: www.fibaro.com (hierna "fabrikant" genoemd) garandeert dat het geleverde apparaat/ inrichting (verder "inrichting" genoemd) vrij van materiaal- en fabricagefouten is.

2. De fabrikant is verantwoordelijk voor de storing van de inrichting als gevolg van fysieke afwijkingen die inherent zijn aan de inichting waardoor de werking daarvan onvereninbaar is met de specificatie, en dat n de tijd van:

- 24 maanden vanaf de datum van aankoop door de klant,

- 12 maanden vanaf de datum van aankoop door de klant die een ondernemer is (de klant en de zakelijke klant worden hierna gezamenlijk aangeduid als "klant").

3. De fabrikant verbindt zich ertoe om gebreken onthuld tijdens de garantieperiode te verwijderen door middel van reparatie of vervanging (naar keuze van de fabrikant) van de defecte onderdelen van de inrichting voor nieuwe of gereviseerde onderdelen. De fabrikant behoudt zich het recht de gehele inrichting te vervangen voor nieuwe of gereviseerde. De fabrikant betaalt geen geld voor de gekochte inrichting terug.

4. In bijzondere situaties kan de fabrikant de inriching door een nadere inrichting vervangen met de meest soortgelijke technische parameters.

5. Alleen de houder van een geldige garantie kan garantieclaims indienen.

6. Voor het indienen van een klacht adviseert de fabrikant de telefonische of online hulp te gebruiken beschikbaar op https://www.fibaro.com/support/

7. Om een klacht in te dienen, moet de klant contact opnemen met de producent onder het e-mailadres aangegeven op de https://www.fibaro.com/support/.

8. Na de juiste indiening van de klacht zal de klant contactgegevens ontvangen van een Authorised Garantieservice

("ASG"). De klant moet me de service contact opnemen en de inrichting naar de ASG leveren. Na ontvangst van de fabrikant van de inrichting zal u op de hoogte worden geld van de aanvraagnummer (RMA).

9. Gebreken zullen binnen 30 dagen worden verwijderd, te rekenen vanaf de datum van levering van de inrichting aan de ASG. De garantieperiode wordt verlengd met de tijd waarin het inrichting beschikbaar was om de ASG.

10. De inrichting onder klacht moet door de klant worden geleverd met een complete standaarduitrusting en documenten die zijn aankoop bevestigen.

11. Transportkosten van de inrichting onder klacht op het gebied van Polen zullen worden gedekt door de fabrikant. In het geval van transport van andere landen zijn de transportkosten voor rekening van de klant. In het geval van een onterechte klacht heeft ASG het recht om de klant met kosten belaten in verband met de uitleg van de zaak.

12. ASG weigert de aanvaarding van klacht indien:

- de inrichting niet werd gebruikt volgens de bestemming en de gebruiksaanwijzing,

- de inrichting niet compleet door de klant werd geleverd zonder accessoires, zonder naambord,

- de oorzaak van de storing geen productie- of materiaalfout inherent aan de inrichting is,

- garantiedocument ongeldig is en bij het ontbreken van bewijs van aankoop.

13. Garantie geldt niet voor:

- mechanische beschadiging (scheuren, breuken, doorsnijding, afvegen van het materiaal, fysieke vervorming door schokken, vallen of laten vallen op de inrichting van andere objecten of bij onjuist gebruik van de inrichting niet in overeenstemming met de gebruiksaanwizing);

- schade als gevolg van externe oorzaken, zoals: overstroming, storm, brand, blikseminslag, natuurrampen, aardbevingen, oorlog, onlusten, overmacht, onvooriene ongevallen, diefstal, waterschade, vloestoffen, lekkage van batterijen, weersomstandigheden; zonlicht, zand, vocht, hoge of lage temperaturen, luchtverontreiniging;

- schade veroorzaakt door slecht functionerende software wegens virusaanval, of de software-update niet gebruiken zoals aanbevolen door de fabrikant;

- schade door: pieken in het elektriciteitsnet en / of telecommunicatie of aansluiten op het net op een wijze die strookt met de instructies of vanwege de aansluiting van andere producten waarvan de verbinding door de fabrikant wordt niet aanbevolen;

- schade veroorzaakt door het gebruik of de opslag in extreem moeilijke omstandigheden, zoals bij hoge vochtigheid, stof, te lage temperatuur (bevriezen) of te hoge temperatuur. Specifieke omstandigheden waaronder de inrichting zal worden gebruikt zijn in de gebruiksaanwijzing bepaald;

- schade veroorzaakt door het gebruik van accessoires die niet door de fabrikant zijn aanbevolen;

- schade veroorzaakt door defecte elektrische installatie, inclusief het gebruik van verkeerde zekeringen;

- schade als gevolg van de verwaarlosing door de klant van onderhoud en service aanbevolen in de gebruiksaanwijzing;

- schade ten gevolge van het gebruik van niet-originele, onjuiste voor bepaald model onderdelen en materialen, het uitvoeren van reparaties en modificaties door onbevoegden;

- defecten veroorzaakt door het gebruik van een defecte inrichting of accessoires.

14. De garantie dekt geen normale slijtage van onderdelen van de inrichting of andere onderdelen die in de handleiding en de technische documentatie zijn vermeld met een specifieke tijdstip.

15. De garantie voor de inrichting sluit niet uit, beperkt niet en schort de rechten van de klant op de garantie op.

16. De fabrikant is niet aansprakelijk voor schade aan eigendommen als gevolg van de defecte inrichting. De fabrikant is niet aansprakelijk voor indirecte, incidentele, speciale schade, gevolgschade of bestraffende schade, of morele schade, ook niet voor schaden daaronder ook voor de gederfde winst, besparingen, gegevens, verlies van uitkeringen, aanspraken van derden of andere schade die voortvloeit uit of gerelateerd is aan het gebruik van inrichting.

Vereenvoudigde EU-conformiteitsverklaring:

Hierbij verklaart Fibar Group SA dat het apparaat voldoet aan de Richtlijnen 2014/53 / EU en 2011/65 / EU. De volledige tekst van de EU-conformiteitsverklaring is beschikbaar op het volgende internetadres: www.manuals.fibaro.com

Naleving WEEE richtlijnen:

Een apparaat met dit symbool moet niet met ander huishoudelijk afval worden weggegooid. Het wordt naar het plaatselijke inzamelpunt voor recycling van afgedankte elektrische en elektronische apparatuur worden gebracht.

NORSK – GARANTIVILKÅR

1. FIBAR GROUP S.A. med forretningskontor i Poznań, ul. Lotnicza 1, 60-421 Poznań, innført i foretaksregisteret ved Polens Register for Selskaper og Stiftelser ført av Sąd Rejonowy Poznań-Nowe Miasto i Wilda w Poznaniu [Poznań-Nowe Miasto i Wilda Tingrett i Poznań] , VIII Wydział Gospodarczy KRS [8. Næringsavdeling ved Polens Register for Selskaper og Stiftelser] med nummer: 553265, skattenummer NIP 7811858097, foretaksnummer REGON: 301595664, aksjekapital 1.182.100 PLN, innbetalt i sin helhet, øvrige kontakt data er tilgjengelig på: www.fibaro.com (heretter kalt: "Produsent") garanterer at enheten som selges ("Enheten") er fri for defekter i materiale eller utførelse.

2. Produsenten er ansvarlig for feilfunksjon av Enheten på grunn av fysiske defekter som finnes i Enheten og forårsaker dens drift som ikke er i samsvar med Produsentens spesifikasjoner i følgende perioder:

- 24 måneder fra dato for kjøp av forbruker,

- 12 måneder fra dato for kjøp av bedriftskunde (forbruker og bedriftskunde blir heretter kalt sammen som "Kunden").

3. Produsenten er forpliktet til å fjerne gratis defekter avdekket i garantiperioden ved reparasjon eller bytting (etter Produsentens skjønn) av defekte elementer i Enheten med nye eller regenererte deler. Produsenten forbeholder seg rett til å bytte hele Enheten med ny eller regenerert. Produsenten gir ikke pengene tilbake for den kjøpte enheten.

4. I særlige tilfeller kan produsenten bytte Enheten med en annen med tilsvarende tekniske parametere.

5. Kun innehaver av et gyldig garantidokument kan melde krav i garantien .

6. Før Kunden sender klagen, bør han eller hun benytte teknisk støtte gjennom telefon eller online på https://www.fibaro.com/support/.

7. For å melde klagen, bør Kunden kontakte Produsenten gjennom e-post oppgitt på https://www.fibaro.com/support/.

8. Etter riktig melding av garantikrav skal Kunden motta kontaktdata til Autorisert Garantiservice ("ASG"). Kunden skal kontakte og levere Enheten til ASG. Etter at Produsenten har mottatt Enheten, skal han informere Kunden om meldingsnummer (RMA).

9. Feil skal fjernes i løpet av 30 dager, regnet fra tidspunktet for levering av Enheten til ASG. Garantiperioden blir forlenget med tiden Enheten var tilgjengelig for ASG.

10. Enheten som er påklaget skal gjøres tilgjengelig av Kunden med komplett standard utstyr og dokumenter som bekrefter kjøp av denne.

11. Transportkostnader av den påklagede Enheten i Polen vil bli dekket av Produsenten. I tilfelle av transport av Enheten fra andre land, skal transportkostnader dekkes av kunden. I tilfelle av en uberettiget klage, har ASG rett til å belaste Kunden med kostnader knyttet til forklaring av saken.

12. ASG nekter å godkjenne klagen dersom:

- Enheten finnes å ha blitt misbrukt og bruksanvisninger,

- Kunden leverer Enheten som er ufullstendig, uten tilbehør, uten navneskilt,

- årsak til feilen er annet enn material- eller produksjonsfeil i Enheten,

- garantidokumentet er ugyldig og kjøpebevis mangler.

13. Kvalitetsgaranti dekker ikke:

- mekaniske skader (sprekker, frakturer, kutt, skrubbsår, fysiske deformasjoner forårsaket av støt, fall eller slag av annen gjenstand på Enheten eller feil bruk av Enheten som ikke er i samsvar med bruksanvisningen);

- skader som følger av ytre årsaker, slik som f.eks.. flom, storm, brann, lyn, naturkatastrofer, jordskjelv, krig, sosiale uroligheter, kraft majeure, uforutsette ulykker, tyveri, vannskader, batterilekkasje, værforhold; virkning av sollys, sand, fukt, høy eller lav temperatur, luftforurensning;

- skader forårsaket av feil programvare, på grunn av virus angrep, eller mangel på bruk av programvareoppdateringen som er anbefalt av Produsenten;

- skader som følger av: støt i strømnettet og/eller telekommunikasjonsnett eller på grunn av kobling til nett på en måte som er uforenlig med bruksanvisningen, eller på grunn av tilkopling av andre produkter som er ikke anbefalt av Produsenten;

- skader forårsaket av arbeid eller lagring av Enheten i ekstremt ugunstige forhold, dvs. høy fuktighet, støv, for lav temperatur (frysing) eller for høy omgivelsestemperatur. Spesifikke vilkår for tillatt bruk av Enheten bestem

105453910101

WALLI SWITCH

FGWDSEU-221

IT | ES | CS | HU | SL | RO | LT | RU

manuals.fibaro.com/walli-switch

Leggere le istruzioni complete prima di procedere al montaggio dell'apparecchiatura!

Le istruzioni complete e la specifica tecnica sono disponibili sul nostro sito web.

¡Lea las instrucciones completas antes de instalar el dispositivo!

Las instrucciones completas y las especificaciones técnicas están en nuestro sitio web.

Přečtěte si úplný návod před přistoupením k montáži zařízení!

Úplný návod a technickou specifikaci najdete na našich internetových stránkách.

Figyelmesen olvassa el a használati utasítást, mielőtt megpróbálja telepíteni a készüléket!

A teljes használati útmutatót és műszaki leírást megtalálja honlapunkon.

Pred namestitvijo naprave preberite vsa navodila!

Celotna navodila in tehnične specifikacije so na voljo na naši spletni strani.

Înainte de a instala dispozitivul, citiţi instrucţiunile complete!

Instrucţiunea completă şi specificaţia tehnică le veţi găsi pe pagina noastră web.

Prieš pradedami įrenginio montavimą perskaitykite išsamią naudojimo instrukciją!

Išsamią instrukciją ir techninę specifikaciją surasite mūsų internetiniame puslapyje.

Перед установкой оборудования прочитайте полное руководство пользователя!

Полное руководство пользователя, а также спецификация находятся на нашем сайте.

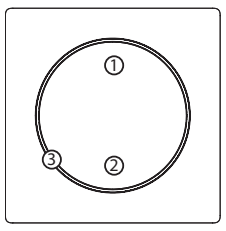

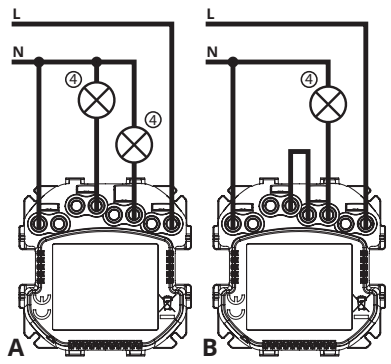

ITALIANO

FIBARO Walli Switch è un interruttore a parete intelligente, destinato alla gestione di una o due fonti di luce per mezzo della rete Z-Wave.

Misura la potenza attiva e l'energia consumata attraverso il carico controllato.

Può essere installato con i pannelli frontali FIBARO Wallli o con altri pannelli conformi: GIRA System 55 (Standard 55, E2, Event, Event Clear), Legrand Céliane o Schneider Odace (i pezzi richiesti e le restrizioni sono descritti nelle istruzioni complete).

Dati tecnici

Alimentazione:	110-230V∼ 50/60Hz
Corrente nominale:	13A per canale 16A in totale
Tipi di carichi compatibili:	lampadine a incandescenza tubi fluorescenti trasformatore elettronico trasformatore magnetico LED
Frequenza radio:	868.0–868.6MHz 869.7–870.0MHz
Potenza di trasmissione:	+6dBm
Temperatura di esercizio:	0–35°C
Umidità ambientale:	10–95% di umidità relativa in assenza di condensa
Da installare in scatole di derivazione:	Ø = 60mm, prof. ≥ 40mm
Dimensioni (largh. x alt. x prof.):	86 x 86 x 51mm

Avvertenze

Il mancato rispetto delle indicazioni contenute nelle istruzioni può causare pericoli o costituire una violazione delle norme vigenti.

L'apparecchiatura è destinata al funzionamento nell'impianto elettrico domestico. Il collegamento o l'uso non conformi possono causare incendi o la folgorazione.

Tutti i lavori legati al montaggio dell'apparecchiatura potranno essere eseguiti solo da un soggetto in possesso di adeguate qualifiche o abilitazioni.

Qualsiasi operazioni finalizzata alla modifica della configurazione dei collegamento dovrà essere eseguita dopo il distacco della tensione di rete per mezzo del sezionatore/fusibile installato nel circuito.

Non collegare apparecchi non conformi alla specifica tecnica o alle norme di sicurezza.

Non esporre l'apparecchiatura all'azione dell'umidità, dell'acqua o di altri liquidi. Non usare in bagni o in altri locali caratterizzati da un elevato tasso di umidità.

Questo prodotto è destinato unicamente all'uso in interni. Non usare all'esterno!

Il prodotto non è un giocattolo. Tenerlo fuori dalla portata dei bambini e degli animali.

Operazioni di montaggio

1. Disattivare l'alimentazione di rete.
2. Rimuovere la guaina isolante da 11,5-13mm dei cavi.
3. Collegare l'apparecchiatura in conformità con uno degli schemi:

   A - Esempio di collegamento con due carichi

   B - Esempio di collegamento con un carico

   ① tasto del canale 1, ② tasto del canale 2, ③ anello LED, ④ carico, L – cavo/morsetto di fase, N – cavo/morsetto neutro
4. Rimuovere il tasto dell'interruttore e la cornice decorativa.
5. Collocare il dispositivo con il telaio di montaggio nella scatola di installazione e metterlo in sicurezza utilizzando le graffe di montaggio e le viti.
6. Montare la cornice decorativa e il tasto dell'interruttore sull'apparecchiatura.
7. Attivare l'alimentazione di rete.

   i Qualora il dispositivo sia stato installato in conformità con lo schema B, cambiare il modo di funzionamento dell'apparecchiatura:

   Premere rapidamente per tre volte e, successivamente, tenere premuto uno dei tasti. Rilasciare e cliccare il tasto quando l'apparecchiatura si illuminerà di bianco.
8. Avviare il modo di aggiunta nel dispositivo di controllo Z-Wave.
9. Premere rapidamente per tre volte uno dei tasti.
10. Attendere che l'apparecchiatura venga aggiunta al sistema.

Funzionamento default

Due carichi:
Cliccare ① – commuta carico n. 1,
Cliccare ② – commuta carico n. 2.

Un carico:
Cliccare ①/② – commuta carico.

ESPAÑOL

FIBARO Walli Switch es un interruptor de pared inteligente diseñado para controlar una o dos fuentes de luz a través de la red Z-Wave.

Mide la potencia activa y la energía consumida por la carga controlada.

Se pueden instalar con otras cubiertas FIBARO Walli u otras compatibles: GIRA System 55 (Standard 55, E2, Event, Event Clear), Legrand Céliane o Schneider Odace (las piezas necesarias y restricciones se describen en el manual completo).

Especificaciones

Fuente de alimentación:	110-230V∼ 50/60Hz
Corriente nominal:	13A por canal 16A en total
Tipos de carga soportados:	bombillas lámparas fluorescentes transformadores electrónicos transformadores magnéticos LED
Radiofrecuencia:	868.0–868.6MHz 869.7–870.0MHz
Potencia de transmisión:	+6dBm
Temperatura de trabajo:	0–35°C
Humedad ambiental:	10-95% HR sin condensación
Para la instalación en cajas:	Ø = 60mm, profundidad ≥ 40mm
Dimensiones (ancho x al. x prof.):	86 x 86 x 51mm

Advertencias

El incumplimiento de las instrucciones contenidas en este manual puede ser peligroso o ser una violación de las leyes aplicables.

El dispositivo está diseñado para trabajar en una instalación eléctrica doméstica. La conexión o el uso inadecuados pueden provocar un incendio o una descarga eléctrica.

Todo el trabajo relacionado con el montaje del dispositivo solo puede ser realizado por una persona con la cualificación adecuada.

Todo el trabajo para cambiar la configuración de las conexiones debe realizarse siempre después de desconectar la tensión de la red mediante el interruptor/fusible del circuito.

No conectar dispositivos que no cumplan con las especificaciones técnicas o las normas de seguridad.

No exponer el dispositivo a la humedad, agua u otros líquidos. No usar en baños y otras habitaciones con alta humedad.

Este producto está destinado únicamente para uso en interiores. ¡No usarlo al aire libre!

Este producto no es un juguete. Mantener fuera del alcance de niños y animales.

Instalación básica del dispositivo

1. Apagar la red eléctrica.
2. Pelar 11,5-13mm de cables.
3. Conectar el dispositivo según uno de los esquemas:

   A - Ejemplo de conexión con dos cargas

   B - Ejemplo de una conexión con una sola carga

   ① botón de 1er canal, ② botón de 2o canal, ③ anillo LED, ④ carga, L – cable/terminal de fase, N – cable/terminal neutro
4. Retirar el botón de interruptor y el marco decorativo.
5. Colocar el dispositivo con el marco de montaje en la caja y asegurarlo con garras y tornillos.
6. Montar el marco decorativo y el botón de interruptor en el dispositivo.
7. Encender la red eléctrica.

   i Si el dispositivo se ha instalado de acuerdo con el esquema B, cambiar el modo de trabajo del dispositivo:

   Hacer rápidamente tres veces clic, luego presionar y mantener presionado uno de los botones. Soltar y hacer clic cuando el dispositivo tenga la luz blanca.
8. Activar el modo de agregar en el controlador Z-Wave.
9. Hacer rápidamente tres veces clic en uno de los botones.
10. Esperar a que el dispositivo se agregue al sistema.

Operación por defecto

Dos cargas:
Hacer clic en ① – cambiar la primera carga,
Hacer clic en ② – cambiar la segunda carga.

Una sola carga:
Hacer clic en ①/② – cambiar la carga.

ČEŠTINA

FIBARO Walli Switch je inteligentní nástěnný spínač, který je určen k ovládání jednoho nebo dvou zdrojů světla prostřednictvím sítě Z-Wave.

Měří tepelný výkon a energii spotřebovanou kontrolovaným zatížením.

Je ho možno nainstalovat s předními částmi FIBARO Walli nebo jinými shodnými: GIRA Systém 55 (Standard 55, E2, Event, Event Clear), Legrand Céliane nebo Schneider Odace (požadované části a omezení byly popsány v úplném návodu).

Technické údaje

Napájení:	110-230V∼ 50/60Hz
Jmenovitý proud:	13A na kanál 16A celkem
Podporované typy zátěže:	žárovky zářivky elektronický transformátor magnetický transformátor LED
Radiová frekvence:	868.0–868.6MHz 869.7–870.0MHz
Vysílací výkon:	+6dBm
Pracovní teplota:	0–35°C
Okolní vlhkost:	10–95 % relativní vlhkosti bez kondenzace
Pro instalaci v krabicích:	Ø = 60mm, hl. ≥ 40mm
Rozměry (šířka x výška x hloubka):	86 x 86 x 51mm

Upozornění

Nedodržování pokynů obsažených v návodu může být nebezpečné nebo stanovit porušení závazných předpisů.

Zařízení je určeno pro práci v domovních elektrických instalacích. Chybné zapojení nebo používání může způsobit požár nebo úraz elektrickým proudem.

Všechny práce spojené s montáží zařízení může provádět pouze osoba, která má příslušné kvalifikace nebo oprávnění.

Všechny práce, které mají za účel změnu konfigurace spojení, je vždycky třeba provádět po předchozím odpojení napětí ze sítě pomocí odpojovače/instalační pojistky, který se nachází v okruhu.

Nezapojujte zařízení, která nejsou v souladu s technickou specifikací nebo bezpečnostními normami.

Zařízení nevystavujte působení vlhkosti, vody nebo jiných kapalin. Nepoužívejte v koupelnách a jiných prostorách s vysokou vlhkostí.

Tento produkt je určený pouze pro používání uvnitř místností. Nepoužívejte venku!

Tento produkt není hračka. Uchovávat mimo dosah dětí a zvířat.

Základní montáž zařízení

1. Vypněte síťové napájení.
2. Odizolujte 11,5-13mm vodičů.
3. Zařízení zapojte podle jednoho ze schémat:

   A - Příklad propojení se dvěma zatíženími

   B - Příklad propojení s jedním zatížením

   ① tlačítko 1. kanálu, ② tlačítko 2. kanálu, ③ LED kroužek, ④ zatížení, L – vodič/fázová svorka, N – vodič/neutrální svorka
4. Sundejte tlačítko spínače a ozdobný rámek.
5. Zařízení umístěte s montážním rámem do krabice a zabezpečte ho pomocí drápků a šroubů.
6. Namontujte ozdobný rámek a tlačítko spínače na zařízení.
7. Zapněte síťové napájení.

   i Pokud zařízení bylo nainstalováno podle schématu B, změňte pracovní režim zařízení:

   Rychle, třikrát klikněte, následně zatlačte a přidržte jedno z tlačítek. Uvolněte a klikněte na tlačítko, pokud zařízení zasvítí bílou barvou.
8. Spusťte režim přidávání v zařízení Z-Wave.
9. Třikrát, rychle klikněte na jedno z tlačítek.
10. Počkejte, až bude zařízení přidáno do systému.

Standardní obsluha

Dvě zatížení:
Klikněte ① – přepněte 1. zatížení,
Klikněte ② – přepněte 2. zatížení.

Jedno zatížení:
Klikněte ①/② – přepněte zatížení.

MAGYAR

FIBARO Walli Switch egy intelligens fali kapcsoló, mellyel egy vagy két fényforrás irányítható a Z-Wave hálózaton keresztül.

Az szabályozott terhelés segítségével megméri a használt aktív teljesítményt és energiát.

Telepíthető a FIBARO Walli frontokkal vagy egyéb kompatibilis frontokkal. GIRA System 55 (Standard 55, E2, Event, Event Clear), Legrand Céliane vagy Schneider Odace (a szükséges alkatrészek és feltételek a teljes használati útmutatóban találhatók).

Műszaki adatok

Tápegység:	110-230V∼ 50/60Hz
Névleges áram:	13A csatornánként 16A összesen
Támogatott terhelési típusok :	villanykörték fénycsövek Elektromos transzformátorok Ferromagnetikus transzformátorok LED
Rádiófrekvencia:	868.0–868.6MHz 869.7–870.0MHz
Szórási teljesítmény:	+6dBm
Működési hőmérséklet :	0–35°C
Környezet páratartalma:	10–95% viszonylagos páratartalom kondenzáció nélkül
Szerelődoboz alkalmazása szükséges:	Ø = 60mm, mélysége ≥ 40mm
Méretek (szélesség x magasság x mélység):	86 x 86 x 51mm

Figyelmeztetések

A jelen használati utasításban foglaltak be nem tartása veszélyes lehet, illetve törvénysértést vonhat maga után.

A készüléket otthoni elektromos hálózaton belüli működéshez tervezték. A helytelen csatlakoztatás vagy használat tűzvészt vagy áramütést okozhat.

A készülék telepítésével kapcsolatos munkálatokat megfelelő képesítéssel és engedélyekkel rendelkező személy végezheti el.

Minden, a beállítások változtatására irányuló munkálat előtt kapcsolja le az áramkörben lévő hálózati feszültséget egy kapcsoló/ biztosíték segítségével.

Ne csatlakoztasson olyan eszközt, amely nem felel meg a műszaki vagy biztonsági leírásoknak.

Ne tegye ki a készüléket nedvesség, víz, vagy más folyadékok hatásának. Ne használja fürdőszobában vagy egyéb magas páratartalommal rendelkező helyiségekben.

Ez a termék kizárólag beltéri használatra készült. Ne használja a szabadban!

A termék nem játék. Gyermekektől és állatoktól távol tartandó!

A készülék alapszintű telepítése

1. Kapcsolja ki a hálózati áramot.
2. A vezetékekről távolítson el 11.5-13mm szigetelést.
3. Csatlakoztassa a készüléket az ábra szerint:

   A - Két terheléses csatlakoztatás példája

   B - Egy terheléses csatlakoztatás példája

   ① kapcsoló az 1. csatornára , ② kapcsoló a 2. csatornára , ③ LED gyűrű , ④ terhelés, L – vezeték/ fázis terminál , N – vezeték / terminál
4. Vegye le a kapcsoló gombját és keretét.
5. Helyezze be a készüléket és szerelőkeretet a szerelődobozba és rögzítse a rögzítő karokkal és csavarokkal.
6. Helyezze fel a készülékre a díszkeretet és a kapcsoló gombot.
7. Kapcsolja be az áramot.

   i Amennyiben a készüléket a B ábrának megfelelően telepítették, változtatassa meg a készülék üzemmódját:

   Kattintson gyorsan háromszor, majd nyomja meg a gombok egyikét. Engedje fel, majd nyomja meg a gombot, amikor a készülék fehér fénnyel világít.
8. Állítsa a Z-Wave vezérlőt hozzáadó üzemmódba.
9. Az egyik gombbal gyorsan kattintson háromszor.
10. Várjon, amíg a készülék megjelenik a rendszerben.

Alapértelmezett kezelés

Két terhelés:
Kattintson ① – átkapcsolás 1. terhelésre ,
Kattintson ② – átkapcsolás 2. terhelésre

Egy terhelés:
Kattintson ①/② – terhelés átkapcsolása

SLOVENŠČINA

FIBARO Walli Switch je pametno stensko stikalo za nadzor enega ali dveh svetlobnih virov prek omrežja Z-Wave.

Meri aktivno moč in energijo, ki jo porabi nadzorovana obremenitev.

Namestite ga lahko s FIBARO Walli ali drugimi združljivimi frontami: GIRA System 55 (Standard 55, E2, Event, Clear Event), Legrand Céliane ali Schneider Odace (zahtevani deli in omejitve so opisani v celotnem priročniku).

Tehnične specifikacije

Napajanje:	110-230V∼ 50/60Hz
Nazivni tok:	13A na kanal 16A skupaj
Podprte vrste obremenitve:	žarnice fluorescenčne sijalke elektronski transformator magnetni transformator LED
Radijska frekvenca:	868.0–868.6MHz 869.7–870.0MHz
Moč radiodifuzije:	+6dBm
Delovna temperatura:	0–35°C
Vlažnost okolice:	10-95% relativne vlage brez kondenzacije
Za montažo v dozah:	Ø = 60mm, globina ≥ 40mm
Mere (širina x višina x globina):	86 x 86 x 51mm

Opozorila

Neupoštevanje navodil iz tega priročnika je lahko nevarno oziroma pomeni kršitev veljavnih predpisov.

Naprava je zasnovana za delo v domači električni instalaciji. Nepravilna povezava ali uporaba lahko povzroči požar ali električni udar.

Vsa dela, povezana z montažo naprave, lahko opravlja le oseba z ustreznimi kvalifikacijami ali pooblastili.

Vsa dela za spremembo konfiguracije priključkov je treba vedno izvesti po odklopu omrežne napetosti s pomočjo odklopnika / varovalke, ki se nahaja na vezju.

Ne priključujte naprav, ki niso skladne s tehničnimi specifikacijami ali varnostnimi standardi.

Naprave ne izpostavljajte vlagi, vodi ali drugim tekočinam. Ne uporabljajte v kopalnicah in drugih prostorih z visoko vlažnostjo.

Ta izdelek je namenjen samo za uporabo v zaprtih prostorih. Ne uporabljajte na prostem!

Ta izdelek ni igrača. Hraniti izven dosega otrok in živali.

Osnovna namestitev naprave

1. Izklopite napajanje.
2. Odstrani izolacijo iz 11.5-13mm žic.
3. Napravo priključite v skladu z eno od shem:

   A - Primer povezave z dvema obremenitvama

   B - Primer povezave z eno obremenitvijo

   ① gumb 1. kanala, ② gumb 2. kanala, ③ LED prstan, ④ obremenitev, L - žični / fazni priključek, N – žična / nevtralna sponka
4. Odstranite stikalni gumb in okrasni okvir.
5. Napravo namestite z montažnim okvirjem v dozi in jo zavarujte s prijemniki in vijaki.
6. Namestite okrasni okvir in stikalni gumb na napravi.
7. Vklopite napajanje.

   i Če je naprava nameščena v skladu s shemo B, spremenite način delovanja naprave:

   Hitro, trikrat kliknite, nato pritisnite in držite enega od gumbov. Spustite in kliknite, ko zasveti bela luč.
8. Zaženite način za dodajanje v krmilniku Z-Wave.
9. Trikrat hitro kliknite enega od gumbov.
10. Počakajte, da se naprava doda sistemu.

Privzeta podpora

Dve obremenitvi:
Kliknite ① – stikalo 1. obremenitev,
Kliknite ② – stikalo 2. obremenitev.

Ena obremenitev:
Kliknite ① / ② – preklopite obremenitev.

ROMÂNĂ

FIBARO Walli Switch este un întrerupător inteligent de perete destinat pentru a comanda una sau două surse de lumină prin reţeaua Z-Wave.

Măsoară puterea activă şi energia consumată prin sarcina controlată.

Se pot instala cu fronturile FIBARO Walli sau cu alte intermediare: GIRA Sistem 55 (Standard 55, E2, Event, Event Clear), Legrand Céliane sau Schneider Odace (piesele necesare şi restricţiile sunt descrise în instrucţiunea completă).

Date tehnice

Alimentare:	110-230V∼ 50/60Hz
Curent nominal:	13A pe canal 16A total
Tipuri de sarcini suportate:	becuri lămpi fluorescente transformator electronic transformator magnetic LED
Frecvenţa radio:	868.0–868.6MHz 869.7–870.0MHz
Puterea de emisie:	+6dBm
Temperatura de lucru:	0–35°C
Umiditate ambientală:	10–95% umiditate relativă fără condensare
Pentru instalaţia în doze:	Ø = 60mm, adâncime ≥ 40mm
Dimensiuni (lăţimea x înălţime x adâncime):	86 x 86 x 51mm

Avertismente

Nerespectarea recomandărilor din această instrucţiune poate fi periculoasă sau poate constitui o încălcare a prescripţiilor în vigoare.

Dispozitivul este destinat să lucreze la instalaţia electrică într-o casă. Conexiune sau folosirea incorectă poate duce la incendiu sau la electrocutare.

Toate lucrările legate de montarea dispozitivului trebuie făcute numai de o persoană cu calificare şi autorizaţii corespunzătoare.

Orice lucrare pentru a modifica configuraţia conexiunii ar trebui să se efectueze întotdeauna după deconectarea tensiunii de alimentare cu întrerupător/siguranţa de instalare situată în circuit.

Nu conectaţi dispozitivele care nu respectă specificaţie tehnică sau standardele de siguranţă.

Nu expuneţi dispozitivul la acţiunea umidităţii a apei sau al altor lichide. Nu-l folosiţi în băi şi în alte încăperi cu umiditate ridicată.

Acest produs este destinat numai pentru utilizare în interiorul încăperilor. Nu folosiţi la exterior!

Acest produs nu este o jucărie. Păstraţi departe de copii şi animale.

Instalarea de bază a dispozitivului

1. Opriţi tensiune de alimentare
2. Îndepărtaţi izolaţia 11,5-13mm de conductori.
3. Conectaţi dispozitivul conform uneia dintre scheme:

   A - Exemplu de conectare cu două sarcini

   B - Exemplu de conectare cu o singură sarcină

   ① buton 1. canalului, ② buton 2. canalului, ③ inel LED, ④ sarcina, L – conductor/borna fazei, N– conductor/borna neutră
4. Daţi jos butonul comutatorului şi rama decorativă.
5. Amplasaţi dispozitivul cu cadru de montare în doză de derivaţie şi protejaţi-l cu gheare şi şuruburi.
6. Montaţi rama decorativă şi butonul comutatorului pe dispozitiv.
7. Porniţi tensiune de alimentare

   i Dacă dispozitivul a fost instalat în conformitate cu schema B, modificaţi modul de funcţionare a dispozitivului:

   Rapid, faceţi clic de trei ori, apoi apăsaţi şi ţineţi apăsat unul dintre butoane. Eliberaţi şi faceţi clic după ce dispozitivul va lumina cu culoare albă.
8. Porniţi modulul adăugare în controlerul Z-Wave.
9. Rapid, faceţi clic de trei ori, pe unul dintre butoane.
10. Aşteptaţi până când dispozitivul să fie adăugat la sistem.

Serviciu implicit

Două sarcini:
Clic ① – comutaţi 1. sarcină,
Clic ② – comutaţi 2. sarcină.

O singură sarcină:
Clic ①/② – comutaţi sarcina.

LIETUVIŲ

FIBARO Walli Switch, tai išmanusis sieninis jungiklis, skirtas valdyti vienam arba dviem šviesos šaltiniam per Z-Wave tinklą.

Kontroliuojamos apkrovos dėka matuoja aktyviąją galią ir sunaudojamą energiją.

Jį galima instaliuoti su FIBARO Walli arba kitais panašiais frontais: GIRA System 55 (Standard 55, E2, Event, Event Clear), Legrand Céliane arba Schneider Odace (reikalaujamos dalys ir apribojimai aprašyti išsamioje instrukcijoje).

Techniniai duomenys

Maitinimas:	110-230V∼ 50/60Hz
Vardinė srovė:	13A kanalui 16A iš viso
Palaikomi apkrovos tipai:	lemputės fluorescentinės lempos elektroninis transformatorius magnetinis transformatorius LED
Radijo dažniai:	868.0–868.6MHz 869.7–870.0MHz
Siuntimo galia:	+6dBm
Darbo temperatūra:	0–35°C
Aplinkos drėgmė:	10-95% santykinės drėgmės be kondensacijos
Instaliavimui dėžutėse:	Ø = 60mm, gylis ≥ 40mm
Matmenys (plotis x aukštis x gylis):	86 x 86 x 51mm

Įspėjimai

Instrukcijoje nurodytų rekomendacijų nesilaikymas gali kelti pavojų arba būti galiojančių įstatymų pažeidimas.

Įrenginys yra skirtas darbui namų elektros instaliacijoje. Dėl netinkamo pajungimo arba naudojimo gali kilti gaisras ar elektros smūgis.

Visus darbus susijusius su įrenginio montavimo gali atlikti tik asmuo turintinis tinkamą kvalifikaciją arba teisę.

Visi darbai, kurių tikslas sujungimų konfigūracijos keitimas, visuomet turi būti atlikti pirmiau atjungus nuo maitinimo įtampos jungiklio/įrenginio saugiklio pagalba esančio grandinėje.

Nejunkite įrenginių neatitinkančių techninių specifikacijų arba saugumo normų.

Neleiskite, kad įrenginį veiktų drėgmė, vanduo arba kiti skysčiai. Nenaudokite vonios kambariuose ir kitose patalpose, kuriose yra didelė drėgmė.

Šis produktas skirtas naudoti patalpų viduje. Nenaudokite išorėje!

Šis produktas nėra žaislas. Laikyti vaikams ir gyvūnams neprieinamoje vietoje.

Pagrindinis įrenginio montažas

1. Atjunkite maitinimo šaltinį.
2. Izoliuokite 11,5-13mm laidus
3. Sujunkite įrenginį pagal vieną iš šių schemų:

   A - Pavyzdinis sujungimas su dviem apkrovom

   B - Pavyzdinis sujungimas su viena apkrova

   ① kanalo mygtukas, ② 2 kanalo mygtukas, ③ LED žiedas, ④ apkrova, L- laidas/fazės gnybtas, N – laidas/neutralus gnybtas
4. Nuimkite jungiklio mygtuką ir dekoratyvinį rėmelį.
5. Patalpinkite įrenginį su dekoratyviniu rėmeliu dėžutėje ir apsaugokite nagelių ir varžtų pagalba.
6. Ant įrenginio sumontuokite dekoratyvinį rėmelį ir jungiklio mygtuką.
7. Įjunkite maitinimo šaltinį.

   i Jeigu įrenginys instaliuojamas pagal B schemą, tuomet keiskite įrenginio darbo rėžimą:

   Greitai, tris kartus paspauskite, po to paspauskite ir laikykite vieną iš mygtukų. Paleiskite ir paspauskite mygtuką, kai įrenginys degs balta spalva.
8. Kontrolieriuje Z-Wave įjunkite pridėjimo rėžimą.
9. Tris kartus, greitai paspauskite vieną iš mygtukų.
10. Palaukite, kol įrenginys bus pridėtas prie sistemos.

Numatytas aptarnavimas

Dvi apkrovos:
Paspauskite ① – perjungti 1 apkrovą,
Paspauskite ② – perjungti 2 apkrovą.

Viena apkrova:
Paspauskite ①/② – perjungti apkrovą.

РУССКИЙ

FIBARO Walli Switch - это интеллигентный настенный выключатель, предназначенный для управления одним или двумя источниками света при помощи сети Z-Wave.

Измеряет активную мощность и энергию, расходуемую при управляемой нагрузке.

Его можно установить вместе с перегородками FIBARO Walli либо иными аналогичными: GIRA System 55 (Standard 55, E2, Event, Event Clear), Legrand Céliane или Schneider Odace (необходимые элементы и существующие ограничения указаны в полном руководстве по эксплуатации и монтажу).

Спецификация

Питание:	110-230V∼ 50/60Hz
Допустимая токовая нагрузка:	13A для одного канала 16A вместе
Типы выдерживаемой нагрузки:	лампы накаливания люминесцентные лампы электрический трансформатор магнитный трансформатор LED
Радиочастоты:	868.0–868.6MHz 869.7–870.0MHz
Мощность передачи:	+6dBm
Рабочая температура:	0–35°C
Окружающая влажность:	10–95% относительной влажности без конденсации
Для установки в коробках:	Ø = 60мм, гл. ≥ 40мм
Размер (Ш. x В. x Г.) :	86 x 86 x 51мм

Внимание

Несоблюдение указаний, перечисленных в руководстве, может повлечь за собой неблагоприятные последствия, в том числе, нарушение действующего законодательства.

Оборудование предназначено для подключения к бытовой электросети. Неправильное подключение или эксплуатация могут вызывать пожар или поражение электрическим током.

Любые работы, связанные с установкой оборудования, должны проводиться лицом, имеющим необходимые квалификации или разрешения.

Любые работы по изменению конфигурации соединений выполняются после отключения сетевого питания при помощи выключателя/ установочного предохранителя, находящегося в сети.

Оборудование подключается в соответствии с технической спецификацией или нормами безопасности.

Не подвергайте оборудование воздействию влаги, воды или иных жидкостей. Оборудование не предназначено для эксплуатации в ванных комнатах или иных влажных помещениях.

Данное изделие предназначено для эксплуатации исключительно внутри помещений. Применение вне помещений запрещено!

Данное изделие не является игрушкой. Хранить вне доступа детей и животных.

Базовый монтаж оборудования

1. Отключите сетевое электричество.
2. Оголите участок 11,5-13мм провода.
3. Подключите прибор согласно одной из схем:

   A - Пример подключения с двумя нагрузками

   B - Пример подключения с одной нагрузкой

   ① кнопка 1-ого канала, ② кнопка 2-ого канала, ③ LED-кольцо, ④ нагрузка, L – провод / фазный зажим, N – провод / нейтральный зажим
4. Снимите кнопку включателя и декоративную рамку.
5. Расположите в коробке прибор с монтажной рамкой и закрепите при помощи разжимных вилок и болтов.
6. Установите обратно декоративную рамку и кнопку выключателя.
7. Включите сетевое электричество.

   i Если прибор установлен согласно схеме B, необходимо поменять режим работы прибора:

   Трижды быстро нажмите, затем прижмите и придержите одну из кнопок. Отпустите и нажмите на кнопку, когда прибор засветится белым цветом.

   8. Выберите режим добавления в контрольной панели Z-Wave.
9. Трижды, быстро нажмите на одну из кнопок.
10. Подождите, когда прибор подключится к системе.

Эксплуатация по умолчанию

Две нагрузки:
Нажмите ① – переход на 1-ую нагрузку,
Нажмите ② – переход на 2-ую нагрузку.

Одна нагрузка:
Нажмите ①/② – переключение нагрузки.

ITALIANO – CONDIZIONI DI GARANZIA

1. FIBAR GROUP S.A. con sede in Poznań, ul. Lotnicza 1, 60-421 Poznań, iscritta al registro delle imprese di Krajowy Rejestr Sądowy tenuto dal Tribunale Circondariale Poznań-Nowe Miasto i Wilda di Poznań, VIII Sezione Commerciale KRS al numero: 553265, NIP (P. IVA) 7811858097, REGON (Codice statistico): 301595664, capitale sociale i.v. PLN 1.182.100, altri recapiti sono disponibili all'indirizzo: www.fibaro.com (in seguito: „Produttore") concede la garanzia che il dispositivo venduto („Dispositivo") è privo di difetti di materiali o di lavorazione.

2. Il Produttore è responsabile del malfunzionamento del Dispositivo a causa di difetti fisici insiti nel Dispositivo rendendo il suo funzionamento non conforme alle specifiche del Produttore nel periodo di:

- 24 mesi dalla data di acquisto da parte del consumatore,

- 12 mesi dalla data di acquisto da parte del cliente d'affari (il consumatore e il cliente d'affari sono in seguito denominati collettivamente "Cliente").

3. Il Produttore si impegna a rimuovere gratuitamente i difetti rilevati durante la garanzia mediante riparazione o sostituzione (a discrezione del Produttore) dei componenti difettosi del Dispositivo con parti nuove o ricondizionate. Il produttore si riserva il diritto di sostituire l'intero Dispositivo con uno nuovo o ricondizionato. Il produttore non restituisce i soldi per il Dispositivo acquistato.

4. In situazioni particolari, il Produttore può sostituire il Dispositivo con un altro dai parametri tecnici possibilmente più simili.

5. Solo il titolare di una garanzia valida può presentare richieste a titolo di garanzia.

6. Prima di presentare il reclamo il Produttore raccomanda di contattare l'assistenza tecnica per telefono o internet disponibile all'indirizzo https://www.fibaro.com/support/.

7. Al fine di presentare il reclamo, il Cliente deve contattare il Produttore mediante indirizzo e-mail indicato sulla pagina https://www.fibaro.com/support/.

8. Dopo una presentazione corretta del reclamo, il Cliente riceverà i recapiti del Servizio di Assistenza Autorizzato („ASG"). Il cliente dovrà contattare e consegnare il Dispositivo all'ASG. Al ricevimento del Dispositivo, il Produttore comunicherà il numero della domanda (RMA) al Cliente.

9. I difetti verranno rimossi entro 30 giorni, a partire dalla data di consegna del Dispositivo all'ASG. Il periodo di garanzia viene esteso per il tempo in cui il dispositivo e' stato messo a disposizione dell'ASG.

10. Il Dispositivo oggetto del reclamo dovrà essere messo a disposizione da parte del Cliente con equipaggiamento standard ed i documenti che confermano il suo acquisto.

11. Le spese di trasporto del Dispositivo oggetto del reclamo sul territorio della Repubblica di Polonia sono a carico del Produttore. In caso di trasporto del Dispositivo da altri paesi, le spese di trasporto sono a carico del Cliente. In caso di un reclamo ingiustificato, l'ASG ha la facoltà di addebitare al Cliente i costi relativi alla pratica.

12. ASG si rifiuta di accettare il reclamo in caso di:

- accertamento che il Dispositivo sia stato utilizzato in modo non conforme all'uso e istruzioni per l'uso,

- messa a disposizione del Dispositivo non completo, senza accessori e senza targhetta da parte del Cliente,

- determinazione che la causa del difetto fosse diversa dal vizio di materiale o di fabbrica insito nel Dispositivo,

- documento di garanzia non valido e la mancanza di prova di acquisto.

13. La garanzia di qualità non copre:

- danni meccanici (crepe, fratture, tagli, abrasioni, deformazioni fisiche dovute all'impatto, caduta del Dispositivo stesso o di un altro oggetto sul Dispositivo o il suo utilizzo in modo non conforme a quello specificato nelle istruzioni per l'uso);

- danni derivanti da cause esterne, come ad esempio: inondazioni, tempeste, incendi, fulmini, disastri naturali, terremoti, guerre, disordini civili di forza maggiore, incidenti imprevisti, furto, danni dovuti al contatto con liquidi, dispersione della batteria, condizioni meteorologiche; esposizione all'azione dei raggi solari, sabbia, umidità, temperatura alta o bassa, inquinamento dell'aria;

- danni causati da malfunzionamenti del software, a causa di un attacco del virus o mancato aggiornamento del software, come raccomandato dal Produttore;

- danni derivanti da: sovratensioni nella rete di alimentazione e/o di telecomunicazioni o collegamento alla rete in modo non conforme alle istruzioni per l'uso o collegamento di altri prodotti la cui connessione non è raccomandata dal Produttore;

- danni indotti dal funzionamento o immagazzinamento del Dispositivo in condizioni estremamente avverse, cioè umidità alta, polvere, temperatura troppo bassa (gelo) o troppo elevata. Le condizioni specifiche nelle quali è consentito l'uso del Dispositivo sono specificate nelle istruzioni per l'uso;

- danni causati da uso di accessori non consigliati dal Produttore;

- danni causati dall'impianto elettrico difettoso dell'utente, compreso l'uso di fusibili non appropriati;

- danni derivanti dalla mancata manutenzione e assistenza prevista nelle istruzioni per l'uso da parte del Cliente;

- danni derivanti dall'uso di parti di ricambio e di equipaggiamento non originali e inadeguati per il modello, esecuzione delle riparazioni e modifiche da parte di persone non autorizzate;

- difetti causati da un continuo utilizzo del Dispositivo o equipaggiamento difettoso.

14. La garanzia non copre una normale usura delle parti del Dispositivo o delle altre parti specificate nell'istruzione per l'uso e documentazione tecnica il cui tempo di funzionamento è specificato.

15. La garanzia sul Dispositivo non esclude né limita né sospende i diritti del Cliente derivanti dalla garanzia legale.

16. Il Produttore non è responsabile per i danni alle cose causati dal dispositivo difettoso. Il Produttore non è responsabile per danni indiretti, incidentali, speciali, consequenziali o morali, né per danni derivanti dalla perdita di profitti, risparmi, dati, perdita di benefici, pretese di terzi o altri danni derivanti o legati all'uso del Dispositivo.

Dichiarazione di conformità semplificata (UE):

Fibar Group S.A. [S.p.A.], con la presente, dichiara che l'apparecchiatura è conforme alle direttive 2014/53/EU e 2011/65/EU. Il testo completo della dichiarazione di conformità UE è disponibile sulla seguente pagina web: www.manuals.fibaro.com

Conformità con la direttiva WEEE:

Il dispositivo contrassegnato con questo simbolo non potrà essere smaltito o gettato insieme ai rifiuti comunali. L'utente è tenuto a consegnare l'apparecchiatura non più utilizzata a un punto di riciclaggio.

ESPAÑOL – CONDICIONES DE GARANTÍA

1. FIBAR GROUP SA con domicilio social en la calle Lotnicza 1, 60-421 Poznan, inscrita en el Nacional Registro Judicial por el Juzgado de Distrito de Poznań-Nowe Miasto y Wilda, Sala 8a de lo Económico del Nacional Registro Judicial bajo el número: 553 265, CIF 7811858097, REGON [Número Estadístico]: 301595664, con el capital social de 1.182.100 PLN, totalmente desembolsado, los demás datos de contacto están disponibles en la página web: www.fibaro.com (en adelante „Fabricante") otorga la garantía para el dispositivo vendido („Dispositivo") y declara que está libre de defectos en material y mano de obra.

2. El Fabricante es responsable del funcionamiento defectuoso del Dispositivo debido a los defectos físicos inherentes al Dispositivo que causen su funcionamiento no conforme con las especificaciones del Fabricante en el periodo de:

- 24 meses desde la fecha de compra por parte del consumidor,

- 12 meses desde la fecha de compra por parte del Cliente empresarial (consumidor y Cliente empresarial en lo sucesivo se denominan conjuntamente el „Cliente").

3. El Fabricante se compromete a eliminar sin cargo adicional, los defectos revelados durante la garantía mediante la reparación o el reemplazo (según el Fabricante lo considera oportuno) de los componentes defectuosos del Dispositivo por las piezas nuevas o reacondicionadas. El Fabricante se reserva el derecho de sustituir todo el Dispositivo por uno nuevo o reacondicionado. El Fabricante no reembolsa el dinero por el Dispositivo comprado.

4. En situaciones especiales, el Fabricante podrá sustituir el Dispositivo por otro con los parámetros técnicos lo más similares posibles.

5. Sólo el titular de una garantía válida puede presentar una reclamación de Garantía.

6. Antes de presentar la reclamación, el Fabricante recomienda contactarse con la asistencia técnica por teléfono o por Internet cuyos datos están disponibles en la página https://www.fibaro.com/support/.

7. Con el fin de presentar la reclamación, el Cliente debe ponerse en contacto con el Fabricante a la dirección de correo electrónico indicada en la página https://www.fibaro.com/support/.

8. Después de haber presentado adecuadamente la reclamación, el Cliente recibirá los datos de contacto al Centro autorizado de servicio de garantía („ASG"). El Cliente debe contactarse y entregar el Dispositivo a la ASG. Tras la recepción del Dispositivo, el Fabricante informará al Cliente sobre el número de la notificación (RMA).

9. Los defectos serán eliminados dentro de los 30 días, a contar desde la fecha de entrega del Dispositivo al ASG. El periodo de garantía se extiende por el tiempo en el que el Dispositivo esté a disposición del ASG.

10. El Dispositivo, objeto de la reclamación, debe estar puesto a disposición por el Cliente con el equipamiento completo estándar y los documentos que confirman su compra.

11. Los gastos de transporte del Dispositivo, objeto de la reclamación, en el territorio de la República de Polonia serán cubiertos por el Fabricante. En el caso de transporte de otros países, los gastos de transporte serán a cargo del Cliente. En el caso de una reclamación injustificada, ASG tiene el derecho de cobrar al Cliente los gastos asociados con la aclaración del caso.

12. ASG se niega a aceptar la reclamación en el caso:

- del uso del Dispositivo no conforme a su destino y al manual de uso,

- facilitar el Cliente, el Dispositivos incompleto, sin accesorios, sin placa de identificación,

- determinar la causa del defecto que no sea defecto de material o de fabricación inherente al Dispositivo,

- del documento de garantía inválido o falta de justificante de compra.

13. La Garantía de calidad no cubre:

- los daños mecánicos (grietas, fracturas, cortes, abrasiones, deformación física debido a un golpe, caída o dejar caer otro objeto sobre el Dispositivo sobre el uso no conforme a su destino determinado en el manual de uso);

- los daños ocasionados por causas externas, tales como: inundaciones, tormentas, incendios, rayos, desastres naturales, terremotos, guerras, disturbios civiles, fuerza mayor, accidentes imprevistos, robos, daños por líquidos, fugas de la batería, condiciones climáticas; acción de rayos soles, arena, humedad, alta o baja temperatura, contaminación atmosférica;

- el daño ocasionado por el software que funcione incorrectamente, debido al ataque del virus informático, o no utilizar la actualización de software según lo recomendado por el Fabricante;

- los daños ocasionados por: sobrecargas en la red eléctrica y/o de telecomunicaciones o conectarse a la red de una manera no conforme a las instrucciones de uso o debido a la conexión de otros productos cuya conexión no está recomendada por el Fabricante;

- los daño ocasionados por el trabajo o el almacenamiento del Dispositivo en condiciones extremadamente adversas, es decir, alta humedad, polvo, temperatura baja (helada) o temperatura ambiente demasiado alta. Las condiciones específicas en las que es admisible utilizar el Dispositivo están determinas en el manual de uso;

- los daños causados por el uso de accesorios no recomendados por el Fabricante;

- los daños causados por la instalación eléctrica defectuosa del usuario, incluyendo el uso de fusibles incorrectos;

- los daños resultantes de ignorar el Cliente las acciones de mantenimiento y servicio previstos en el manual de uso;

- los daños resultantes del uso de las piezas de repuesto y accesorios no-originales, inadecuados para el modelo, la realización de reparaciones y modificaciones por personas no autorizadas;

- los defectos causados por continuar el uso del Dispositivo o accesorios defectuosos.

14. La garantía no cubre el desgaste normal de las piezas del Dispositivo y otras piezas mencionadas en el manual de uso y la documentación técnica con un tiempo de uso determinado.

15. La garantía del Dispositivo no excluye, no limita y no suspende los derechos del Cliente resultantes de la garantía.

16. El Fabricante no se hace responsable de los daños ocasionados por el Dispositivo defectuoso. El Fabricante no se hace responsable de los daños indirectos, incidentales, especiales, consecuenciales o punitivos, o daños, incluyendo entre otros el lucro cesante, ahorros, datos, pérdida de beneficios, reclamaciones de terceros u otros daños derivados de o relacionados con el uso de Dispositivo.

Declaración de conformidad simplificada de la UE:

Fibar Group S.A. declara que el dispositivo cumple con la Directiva 2014/53/UE y 2011/65/UE. El texto completo de la declaración de conformidad está disponible en la siguiente dirección de internet: www.manuals.fibaro.com

Conformità con la direttiva WEEE:

El dispositivo etiquetado con este símbolo no debe desecharse con otros residuos domésticos. El usuario debe entregar el dispositivo desgastado al punto de reciclaje específico.

ČEŠTINA – ZÁRUČNÍ PODMÍNKY

1. FIBAR GROUP S.A. se sídlem v Poznani, ul. Lotnicza 1, 60-421 Poznań, zapsaná v Obchodním rejstříku vedeném u Obvodního soudu Poznań-Nowe Miasto i Wilda v Poznani, VIII. obchodní oddělení, s číslem KRS: 553265, DIČ: 7811858097, IČO: 301595664, základní kapitál v hodnotě 1.182.100 PLN zaplacený v plné výši, ostatní kontaktní údaje jsou dostupné na internetové adrese: www.fibaro.com (dále jako: „Výrobce"), zaručuje, že prodávané zařízení („Zařízení") je bez materiálových nebo výrobních vad.

2. Výrobce je zodpovědný za poruchy zařízení vzniklé v důsledku fyzických vad neumožňujících použití zařízení v souladu s jeho účelem po dobu:

- 24 měsíců od data prodeje zařízení zákazníkovi,

- 12 měsíců od data prodeje zařízení hospodářskému subjektu (zákazník a hospodářský subjekt je dále souhrnně označován jako „Zákazník").

3. Výrobce se zavazuje k bezplatnému odstranění vad zjištěných během záručního období prostřednictvím opravy nebo výměny poškozených součástek za nové nebo repasované (dle rozhodnutí výrobce). Výrobce si vyhrazuje právo vyměnit celé zařízení za nové nebo repasované. Výrobce za zakoupené zařízení nevrací zaplacené peníze.

4. Ve výjimečných případech výrobce může vyměnit zařízení za jiné s obdobnými technickými parametry.

5. Reklamaci může podat pouze držitel platného záručního dokladu.

6. Před podáním reklamace výrobce doporučuje využít telefonickou nebo internetovou technickou podporu. Kontakt najdete na adrese: https://www.fibaro.com/support/.

7. V případě podání reklamace by měl zákazník kontaktovat výrobce prostřednictvím e-mailu, který je dostupný na internetových stránkách https://www.fibaro.com/support/.

8. Po správně podané reklamaci zákazník obdrží kontaktní údaje nejbližšího autorizovaného záručního servisu („AZS"). Zákazník by se měl s AZS zkontaktovat a vadné zařízení doručit na jeho adresu. Po obdržení zařízení výrobce předá zákazníkovi číslo reklamace (RMA).

9. Vady budou odstraněny v průběhu 30 dnů ode dne dodání zařízení do AZS. V této situaci se záruční doba automaticky prodlužuje o čas, ve kterém bylo zařízení k dispozici AZS.

10. Reklamované zařízení musí zákazník dodat spolu s kompletním standardním vybavením a platným dokladem potvrzujícím jeho koupi.

11. Náklady spojené s dopravou zařízení na území Polska hradí výrobce. V případě dopravy zařízení z jiných států přepravní náklady hradí zákazník. V případě neoprávněné reklamace AZS má právo vymáhat od zákazníka náklady spojené s jejím vyřízením.

12. AZS má právo odmítnou reklamaci pokud zjistí, že:

- zákazník nepoužíval zařízení v souladu s jeho určením a dle návodu k obsluze,

- zákazník dodal neúplné zařízení bez příslušenství a popisného štítku,

- příčinou poruchy není materiálová nebo výrobní vada způsobená výrobcem,

- záruční list je neplatný nebo chybí doklad o koupi.

13. Záruka se nevztahuje na:

- mechanické poškození (trhlina, říznutí, odření, ulomení, deformace způsobené nárazem, upuštěním nebo jiným předmětem, použití zařízení jiným způsobem, než je uvedeno v návodu k obsluze);

- poškození způsobené vnějšími vlivy, např.: povodeň, bouřka, požár, úder blesku, živelná pohroma, zemětřesení, válka, občanské nepokoje, zásah vyšší moci, nepředvídané nehody, krádež, zaliti vodou nebo jinou tekutinou, vytečení baterie, povětrnostní podmínky: působení slunečního záření, písku, vlhkosti, vysoké nebo nízké teploty, znečištění ovzduší;

- poškození způsobené nefunkčním softwarem z důvodu napadení počítačovým virem nebo neprovedenou či chybně provedenou aktualizací softwaru v souladu s doporučeními výrobce;

- poškození způsobené přepětím v elektrické a/nebo telekomunikační síti nebo připojením k energetické síti v rozporu s pokyny uvedenými v návodu k obsluze, nebo z důvodu připojení dalších zařízení, jejichž připojení výrobce nedoporučuje;

- poškození způsobené provozem nebo skladováním zařízení v nevhodných podmínkách, tzn. v místech s vysokou vlhkostí, prašností, příliš nízkou (mráz) nebo vysokou teplotou okolí. Konkrétní podmínky, ve kterých je možné zařízení používat, jsou uvedené v návodu k obsluze;

- poškození způsobené použitím příslušenství, které není doporučeno výrobcem;

- poškození způsobené vadnou elektrickou instalací, včetně použitím nevhodných pojistek;

- poškození způsobené údržbou nebo konzervačními úkony neshodnými s pokyny výrobce uvedenými v návodu k obsluze;

- poškození způsobené použitím neoriginálních, nesprávných nebo nekompatibilních náhradních dílů v rámci opravy provedené neoprávněnou osobou;

- poškození způsobené pokračováním v práci s poškozeným zařízením nebo příslušenstvím.

14. Záruka se nevztahuje na běžné opotřebení součástek nebo dalších dílů zařízení, jejichž doba použití je uvedena v návodu k obsluze nebo technické dokumentaci.

15. Záruka zařízení nevylučuje, neomezuje nebo nepozastavuje práva zákazníka vyplývající ze zodpovědnosti výrobce za prodané zařízení.

16. Výrobce není zodpovědný za škody na majetku způsobené vadným zařízením. Výrobce nenese žádnou zodpovědnost za nepřímé, náhodné, zvláštní, následné škody nebo morální ztráty, ani za ušlý zisk, ztrátu naspořených finančních prostředků, ztrátu údajů, nároků třetích osob nebo jiné škody vyplývající nebo související s použitím zařízení.

Zjednodušená EU prohlášení o shodě:

Fibar Group S.A. tímto prohlašuje, že zařízení je v souladu se směrnicemi 2014/53/EU a 2011/65/EU. Úplný text EU směrnice o shodě je dostupný na následující internetové adrese: www.manuals.fibaro.com

V souladu se směrnicí WEEE:

Zařízení označeno tímto symbolem nesmí být likvidováno nebo vyhazováno společně s komunálním odpadem. Povinností uživatele je dodat opotřebené zařízení do určeného místa recyklace.

MAGYAR – GARANCIA FELTÉTELEK

1. A Poznań-i FIBAR GROUP S.A., székhelye: ul. Lotnicza 1, 60-421 Poznań, amelyet a Poznań-i Poznań-Nowe Miasto i Wilda Kerületi Bíróság Országos Cégbíróságának VIII Gazdasági Osztálya KRS 553265 cégjegyzékszámmal jegyzett be az Országos Cégjegyzékbe, Adószáma: 7811858097, Statisztikai számjele: 301595664, alaptőkéje 1.182.100 zł, amely teljes összegben került befizetésre, további adatai pedig a www.fibaro.com címen érhetőek el (továbbiakban: „Gyártó") garanciát vállal arra, hogy az általa értékesített berendezések („Berendezés") anyag és kivitelezési hibáktól mentesek.

2. A gyártó felel a Berendezés fizikai hibája okozta, a Gyártó által megadott specifikációtól eltérő működést eredményező hibás működéséért:

- a berendezés végfelhasználó általi megvásárlásától számított 24 hónapig,

- a berendezés üzleti partner általi megvásárlásától számított 12 hónapig (a végfelhasználó és az üzleti partner a továbbiakban „Ügyfél").

3. A gyártó kötelezettséget vállal a Berendezés elemeinek garanciális időszaka alatt feltárt hibái díjmentes eltávolítására a Berendezés megjavítása vagy a hibás elem újra vagy regenerált darabra cserélése útján (a Gyártó megítélése szerint). A gyártó fenntartja magának a jogot a teljes Berendezés újra vagy regenerált termékre cseréléséhez. A Gyártó nem téríti vissza a megvásárolt Berendezés árát.

4. Kivételes esetekben a Gyártó a Berendezést kicserélheti egy másik, a lehető leghasonlóbb műszaki paraméterű termékre cserélheti.

5. Kizárólag érvényes garanciális dokumentummal rendelkező tulajdonos nyújthat be garanciális igényt.

6. A reklamációs bejelentés benyújtása előtt a Gyártó a https://www.fibaro.com/support/ címen elérhető telefonos vagy internetes műszaki támogatás igénybevételét ajánlja.

7. A reklamáció benyújtásához az Ügyfélnek kapcsolatba kell lépnie a Gyártóval a https://www.fibaro.com/support/honlapon megjelölt e-mail címen keresztül.

8. A megfelelő reklamációs bejelentés után az Ügyfél megkapja a Márkaszerviz elérhetőségi adatait. Az Ügyfélnek kapcsolatba kell lépnie a Márkaszervizzel és el kell juttatnia hozzá a Berendezést. A Berendezés átvétele után a Gyártó értesíti az Ügyfelet a bejelentési számról (RMA).

9. A hibák a Berendezés Márkaszervizbe történő eljuttatásától számítva 30 napon belül kerülnek eltávolításra. A Berendezésre vonatkozó garanciaidő a Márkaszervizben töltött idővel meghosszabbodik.

10. A reklamált Berendezést az Ügyfélnek a komplett alapfelszereléssel és a vásárlást igazoló dokumentumokkal együtt kell beszolgáltatnia.

11. A reklamált Berendezés szállítási költségeit a Lengyel Köztársaság területén a Gyártó fedezi. A berendezés más országból történő szállítása esetén a szállítási költségek az Ügyfelet terhelik. Indokolatlan reklamációs bejelentés esetén a Márkaszerviznek jogában áll az Ügyfelet terhelni az ügy elbírálásának a költségeivel.

12. A Márkaszerviz visszautasítja a reklamációs igényt, ha:

- megállapítja a Berendezés rendeltetéstől és a használati útmutatótól eltérő használatát,

- az Ügyfél hiányos, szerelvény, adattábla nélküli Berendezést nyújt át,

- megállapítja, hogy a Berendezés meghibásodását nem anyaghiba vagy gyártási hiba okozta,

- érvénytelen garanciakártya, valamint vásárlási bizonylat hiánya esetén.

13. A minőséggarancia nem terjed ki:

- mechanikus sérülésekre (repedések, törések, vágások, kopások, ütés, leesés vagy más tárgy Berendezésre dobása okozta fizikális deformáció, vagy a Berendezés használati útmutatójában meghatározott, rendeltetéstől eltérő használat);

- külső okokból keletkező sérülésekre pl.: árvíz, vihar, tűz, villámcsapás, természeti katasztrófa, földrengés, háború, társadalmi zavargások, felsőbb erők, váratlan baleset, lopás, eltűnés, elemkifolyás, időjárási feltételek; napsugarak, homok, nedvesség, magas vagy alacsony hőmérséklet, levegőszennyeződés hatása;

- hibásan működő szoftver, számítógépes vírustámadás, vagy a Gyártó ajánlása szerinti szoftver frissítések elmulasztása okozta meghibásodásokra;

- energetikai vagy/és telekommunikációs hálózat túlfeszültsége, vagy a használati útmutatóban foglaltaktól eltérő hálózatra csatlakoztatás, vagy más olyan termékek csatlakoztatása okozta meghibásodásokra, melyek csatlakoztatását nem ajánlotta a Gyártó;

- a Berendezés szélsőségesen kedvezőtlen feltételek melletti üzemeltetése vagy tárolása okozta meghibásodásokra, pl. nagy nedvességben, porban, túl alacsony (fagy) vagy túl magas környezeti hőmérsékleten. A Berendezés használatára vonatkozó részletes feltételeket a használati útmutató határozza meg;

- a Gyártó által nem ajánlott tartozékok használata okozta meghibásodásokra;

- A felhasználó hibás elektromos hálózata okozta meghibásodásokra, ide tartozik a helytelen biztosítékok alkalmazása is;

- Az Ügyfél által elmulasztott, a használati útmutatóban megjelölt karbantartási és kezelési műveletek elmaradása okozta meghibásodásokra;

- nem eredeti, az adott modell számára hibás alkatrészek és tartozékok használata, nem feljogosított személyek által végrehajtott javítások és átalakítások okozta meghibásodásokra;

- hibás Berendezés vagy szerelvény használatának a folytatása okozta meghibásodásokra.

14. A garancia nem terjed ki a Berendezés elemeinek és a használati útmutatóban és a műszaki dokumentációban megjelölt más, meghatározott élettartammal rendelkező alkatrészek természetes kopására.

15. Az értékesített árura vonatkozó garancia nem zárja ki, nem korlátozza és nem függeszti fel a vásárló jogait.

16. A Gyártó nem vállal felelősséget a hibás Berendezés okozta anyagi károkért. A Gyártó nem vállal felelősséget a Berendezés használata okozta közvetett, kísérő, különleges, eredménybeli vagy erkölcsi károkért, valamint az elmaradt haszonért, megtakarításért, elvesztett adatokért, harmadik fél követeléseiért és minden egyéb, a Berendezés használata okozta, vagy használatával járó károkért.

Egyszerűsített EU megfelelőségi nyilatkozat:

A FIBARO Csoport ezúton kijelenti, hogy a készülék megfelel a 2014/53/EU és a 2011/65/EU irányelveinek. Az EU-megfelelési nyilatkozat teljes szövege az alábbi címen érhető el: www.manuals.fibaro.com

A WEEE Irányelveinek megfelelő:

Az ezzel a szimbólummal jelölt készülékek megsemmisítése vagy a háztartási hulladékkal történő együttes kidobása tilos. A használó kötelessége az elhasznált készüléket a megfelelő újrahasznosítási gyűjtőpontra szállítani.

SLOVENŠČINA – GARANCIJSKI POGOJI

1. FIBAR GROUP S.A.. s sedežem v Poznańu, ul. Lotnicza 1, 60-421 Poznań, vpisana v register podjetnikov Državnega sodnega registra pri Okrajnem sodišču Poznań-Nowe Miasto in Wilda v Poznańu, 8. gospodarski oddelek Državnega sodnega registra pod številko: 553265, davčna št.: 781185809, mat. št.: 301595664, osnovni kapital 1.182.100 PLN, plačani v celoti, drugi kontaktni podatki so na voljo na www.fibaro.com (v nadaljevanju: "proizvajalec"), kar zagotavlja, da je prodana naprava ("naprava") brez napak v materialu in izdelavi.

2. Proizvajalec je odgovarja za napačno delovanje naprave, ki je posledica fizičnih napak na napravi, ki povzročajo njeno delovanje, ki ni v skladu s proizvajalčevimi specifikacijami v obdobju:

- 24 mesecev od datuma nakupa s strani potrošnika,

- 12 mesecev od datuma nakupa s strani poslovne stranke (potrošnik in poslovna stranka se v nadaljevanju skupaj imenujeta "stranka").

3. Proizvajalec se obvezuje, da bo odpravil pomanjkljivosti, ki so bile odkrite med garancijskim obdobjem, tako da popravi ali zamenja (po izbiri proizvajalca) okvarjene dele naprave z novimi ali obnovljenimi deli. Proizvajalec si pridržuje pravico do zamenjave celotne naprave z novo ali obnovljeno. Proizvajalec ne povrne denarja za kupljeno napravo.

4. V posebnih primerih lahko proizvajalec napravo zamenja z drugo, ki ima najbolj podobne tehnične parametre.

5. Samo lastnik veljavnega garancijskega dokumenta lahko vloži zahtevek na podlagi garancije.

6. Pred vložitvijo reklamacije proizvajalec priporoča uporabo telefonske ali spletne tehnične podpore, ki je na voljo na https://www.fibaro.com/support/.

7. Za vložitev reklamacije se mora stranka obrniti na proizvajalca preko elektronskega naslova, ki je naveden na https://www.fibaro.com/support/.

8. Potem, ko je reklamacija pravilno vložena, bo stranka prejela kontaktne podatke za pooblaščeni garancijski servis ("ASG"). Stranka mora kontaktirati ASG in dostavi napravo ASG-ju. Po prejemu naprave bo proizvajalec obvestil stranko o številki prijave (RMA).

9. Napake bodo odstranjene v 30 dneh od datuma dobave opreme ASG-ju. Garancijski rok se podaljša za čas, ko je bila naprava pri ASG-ju.

10. Reklamirano napravo mora stranka dati na razpolago skupaj s celotno standardno opremo in dokumenti, ki potrjujejo njen nakup.

11. Stroške prevoza reklamiranega izdelka krije stranka. V primeru neupravičene prijave reklamacije ima ASG pravico zaračunati stranki stroške, povezane z razjasnitvijo primera.

12. ASG zavrne reklamacijo, če:

- ugotovi, da je bila naprava uporabljana v nasprotju z namenom in navodili za uporabo,

- stranka preda nepopolno napravo, brez dodatkov, brez nazivne tablice,

- ugotovi, da vzrok napake ni v materialu oz. da ni proizvodne napake na napravi,

- je garancijska listina neveljavna oz. ni dokazila o nakupu.

13. Garancija kakovosti ne vključuje:

- mehanskih poškodb (razpoke, lomi, rezi, odrgnine, fizične deformacije, ki so posledica udarca, padca ali udarca naprave z drugim predmetom ali upora, ki ni v skladu z nameravano uporabo naprave, navedeno v navodilih za uporabo);

- škode, ki so jih povzročili zunanji vzroki, npr. poplave, nevihte, požar, strele, naravne nesreče, potresi, vojne, civilni nemiri, višja sila, nepredvidene nesreče, kraje, zalitje s tekočino, uhajanje baterij, vremenske razmere; sončna svetloba, pesek, vlažnost, visoka ali nizka temperatura, onesnaženost zraka;

- škode, ki jo povzroči nepravilno delujoča programska oprema zaradi računalniškega virusnega napada, ali neuporaba posodobitve programske opreme v skladu s priporočili proizvajalca;

- škode, ki nastane zaradi: prenapetosti v električnem in/ali telekomunikacijskem omrežju ali zaradi priključitve na električno omrežje na način, ki ni v skladu z navodili za uporabo ali zaradi priključitve drugih izdelkov, katerih priključitev ni priporočena s strani proizvajalca;

- škode zaradi delovanja ali skladiščenja naprave v izredno neugodnih razmerah, npr. visoka vlažnost, prašnost, prenizka (zmrzal) ali previsoka temperatura okolice. Podrobni pogoji, pod katerimi je uporaba naprave sprejemljiva, so navedeni v navodilih za uporabo;

- škode, nastale zaradi uporabe pripomočkov, ki jih proizvajalec ne priporoča;

- škode zaradi napačne električne napeljave uporabnika, vključno z uporabo nepravilnih varovalk;

- škode, ki je posledica neupoštevanja s strani stranke vzdrževalnih in servisnih dejavnosti, ki so predvidene v navodilih za uporabo;

- škode, ki je posledica uporabe neoriginalnih rezervnih delov in opreme, ki ni primerna za dani model, popravila in sprememb s strani nepooblaščenih oseb;

- napak zaradi nadaljevanja uporabe pokvarjene naprave ali dodatkov.

14. Garancija ne krije naravne obrabe sestavnih delov naprave in drugih delov, navedenih v navodilih za uporabo in tehnični dokumentaciji, ki imajo določeno trajanje delovanja.

15. Garancija za napravo ne izključuje, ne omejuje ali ne zadrži pravic kupca, ki izhajajo iz poroštva.

16. Proizvajalec ne odgovarja za materialno škodo zaradi okvarjene naprave. Proizvajalec ni odgovoren za posredne, naključne, posebne, posledične ali moralne izgube ali za škodo, vključno z izgubljenim dobičkom, prihranki, podatki, za izgubo koristi, odškodninske zahtevke tretjih oseb in druge škode, ki izhajajo iz uporabe ali so povezane z uporabo naprave.

Poenostavljena izjava EU o skladnosti:

Fibar Group S.A. izjavlja, da je naprava skladna z direktivama 2014/53/EU in 2011/65/EU. Celotno besedilo izjave EU o skladnosti je na voljo na naslednjem internetnem naslovu: www.manuals.fibaro.com

Skladnost z direktivo OEEO:

Naprave, označene s tem simbolom, ne smete zavreči ali odlagati med gospodinjske odpadke. Uporabnik je odgovoren za dostavo porabljene naprave na določeno mesto za recikliranje.

ROMÂNĂ – CONDIŢII DE GARANŢIE

1. FIBAR GROUP S.A. cu sediul în Poznań, ul. Lotnicza 1; 60-421 Poznań, înregistrată în registrul antreprenorilor din Registrul Juridic Naţional gestionat de Tribunalul Raional Poznań-Nowe Miasto şi Wilda în Poznań, Secţia Economică VIII a Registrului Juridic Naţional sub numărul: 553265, CUI 7811858097, REGON: 301595664, capital social 1.182.100 zloţi polonezi, vărsat în întregime, celelalte date de contact sunt disponibile la adresa: www.fibaro.com (în continuare: „Producătorul") garantează că aparatul vândut („Aparatul") nu prezintă defecţiuni de material şi de fabricaţie.

2. Producătorul este responsabil de funcţionarea deficientă a Aparatului care decurge din defectele fizice existente în Aparat şi care duc la funcţionarea neconformă cu Specificaţia Producătorului în perioada:

- 24 luni de la data achiziţiei de către consumatori,

- 12 luni de la data achiziţiei de către clienţi business (consumatorul şi clientul business sunt numiţi în continuare "Clientul").

3. Producătorul îşi asumă obligaţia de a elimina gratuit defectele descoperite în perioada de garanţie prin repararea sau înlocuirea (la discreţia Producătorului) pieselor defecte din Aparat cu piese noi sau regenerate. Producătorul îşi rezervă dreptul de a înlocui Aparatul în întregime cu unul nou sau regenerat. Producătorul nu va returna banii pentru Aparatul achiziţionat.

4. În anumite cazuri Producătorul poate înlocui Aparatul cu unul cu parametri tehnici cei mai asemănători.

5. Doar posesorul unui document valabil de garanţie poate depune o cerere în temeiul garanţiei.

6. Producătorul vă recomandă ca înainte de a notifica reclamaţia să apelaţi la asistenţa tehnică prin telefon sau internet la adresa https://www.fibaro.com/support/.

7. Pentru a depune reclamaţii Clientul trebuie să contacteze Producătorul folosind adresa e-mail indicată pe site-ul https://www.fibaro.com/support/.

8. În cazul în care notificarea reclamaţiei va fi efectuată corect Clientul primeşte datele de contact către Service-ul Autorizat de Garanţie („SAG"). Clientul trebuie să contacteze şi să livreze aparatul către SAG. După primirea Aparatului Producătorul va transmite Clientului numărul notificării (respectiv numărul RMA).

9. Defectele vor fi eliminate cel târziu în decursul a 30 de zile, calculând de la livrarea Aparatului către SAG. Perioada de garanţie se prelungeşte cu durata în care Aparatul a fost la dispoziţia SAG

10. Aparatul pentru care s-a depus reclamaţia trebuie să fie transmis Clientului împreună cu echipamentul standard complet şi documentele de achiziţie.

11. Costurile de transport în Polonia pentru produsul pentu care se depune vor fi acoperite de Producător. În cazul în care Aparatul va fi transportat din alte ţări costurile de transport vor fi acoperite de către Client. În cazul în care reclamaţia nu este justificată, SAG are dreptul de a percepe de la Client costurile legate de clarificarea cazului.

12. SAG refuză primirea reclamaţiei în cazul:

- în care constată că Aparatul a fost utilizat în mod neconform cu instrucţiunile de utilizare,

- în care Clientul va transmite Aparatul incomplet, fără echipament, fără plăcuţa nominală,

- în care cauza constatată a defectului este alta decât defectul materialului sau un defect de fabricaţie al Aparatului,

- în care documentul de garanţie nu este valabil sau în cazul în care documentul de achiziţie lipseşte.

13. Garanţia calităţii nu include:

- defecţiunile mecanice (fisurile, rupturile, tăieturile, frecările, deformările cauzate de lovire, căredea sau aruncarea pe Aparat a altui obiect sau din exploatarea neconformă cu destinaţia a Aparatului indicat în instrucţiunile de utilizare);

- defecţiunile care rezultă din cauze externe, de ex.: inundaţii, furtuni, incendii, fulgerare, calamităţi naturale, cutremure, război, nelinişte socială, forţă majoră, accidente neprevăzute, furt, udare cu lichide, scurgere din baterie, condiţii atmosferice; acţiunea razelor solare, nisipului, temperaturilor ridicate sau scăzute, poluare;

- defecţiuni cauzate de funcţionarea incorectă a programelor în urma unui atac cibernetic sau în caz de neactualizare a programului în conformitate cu recomandările Producătorului;

- defecţiunile care rezultă din: supratensiune a reţelei energetice şi/sau de telecomunicaţii sau din conectarea la reţeaua electrică în mod neconform cu instrucţiunile de utilizare sau din cauza conectării altor produse care nu sunt recomandate de către Producător;

- defecţiunile cauzate de lucrul sau depozitarea Aparatului în condiţii extrem de nefavorabile, respectiv în caz de umiditate sporită, nivel ridicat de praf, temperatură ambientală prea scăzută (ger) sau prea ridicată. Condiţiile detaliate în care este admisă utilizarea Aparatului sunt stabilite în instrucţiunile de ut